# 不鏽鋼戶外暖爐 辨識碼 / 品號 1031511

## 組裝 / 保養 & 使用說明

## 重要資料，請妥善留存以便日後查閱使用：請仔細閱讀手冊

**危險**

為了您的人身安全：
如果聞到瓦斯味：
1 關掉產品的瓦斯開關 。
2 撲滅明火 。
3 如果還是聞到瓦斯味，請遠離產品並馬上連絡瓦斯供應商或當地消防局 。

**危險**

未確實遵守本產品附贈的預防措施與說明可能會導致火災、爆炸、人員灼傷、窒息以及/或一氧化碳中毒等意外造成人員死亡、身體嚴重受傷與財物損失或毀損。唯有確實了解並遵守以下說明的人可以使用或維修這款暖爐機。

**警告**

本產品只限戶外使用。

**警告**

切勿在暖爐或其他電器產品附近放或使用汽油或其他可燃氣體或液體。有連接在任何用電器用品的液態丙烷桶不得放在暖爐或其他電器產品附近。

**警告**

安裝不當、逕自調整、改裝、維修或保養本產品可能導致財物毀損、人員受傷或死亡。請仔細看完安裝、操作與保養說明再安裝或維修本產品。

**請將購買收據貼在這裡。**

請保存購買收據或訂購確認單副本。若日後為申請保固服務與客服聯絡時，必須提供收據或確認單。

序號：_____

購買日期: _____

## 遇到難題、有疑問或零件遺失的情況嗎？

**將產品退回購買店家前，請先與我們的客服部聯絡，我們提供英文與法文服務。**
**請撥打免付費電話：(866)985-7877，或利用電子郵件與我們聯絡：cservice@welltraveled.net**
**或上我們的官網找線上客服：www.wtliving.com**
**客服部上班時間：星期一至五，9 a.m.-6 p.m.**

# 目錄


| | |
|---|---|
| 開始前 | 第2頁 |
| 安全資訊 | 第3頁 |
| 包裝內容物 | 第4頁 |
| 五金零件 | 第4頁 |
| 組裝說明 | 第5-8頁 |
| 操作說明 | 第9-12頁 |
| 保養與維護 | 第13頁 |
| 疑難排除 | 第14頁 |
| 替換零件表 | 第15頁 |
| 保固資訊 | 第16頁 |


## 開始前

請看完並確實了解手冊內所有內容後，再開始組裝、操作或安裝本產品。若您有任何關於本產品的問題，請撥打我們的免付費電話與我們連絡 (866)985-7877，用電子郵件與我們連絡cservice@welltraveled.net 或上我們的官網找線上客服 www.wtliving.com。客服上班時間為星期一至五，9 a.m. – 6p.m. ，提供英文與法文服務。

本手冊內含關於戶外暖爐的重要組裝、操作與維護資訊。一般安全資訊放在手冊前幾頁並出現在手冊中任何適用的地方。請將手冊妥善留存以便日後查閱以及用於教導新的暖爐使用者。請詳閱本手冊與產品上的標籤內容。安全預防措施對使用機械設備或以丙烷為動力的設備尤為重要。這些預防措施是使用、收藏與維修的必要條件。請務必以尊重與謹慎的態度來使用本產品，以降低人員受傷或財物毀損的機率第三頁的標誌會在手冊內隨時出現。務必遵守這些預防措施，因為它們是使用任何機械設備或以丙烷為動力的設備的必要條件。

# 安全資訊

## 危險

爆炸 – 火災的危險

- 請按照手冊說明的建議，將固態可燃物，例如建築材料、紙張或硬紙板與暖爐保持一定的安全距離。
- 燃燒室的氣流開口必須保持適當淨空距離。
- 切勿在有或可能含揮發性或可空氣傳播的可燃物，或像汽油、溶劑、油漆稀釋劑、有塵粒或不知名化學物質附近使用暖爐。
- 操作中的暖爐可能是造成起火的源頭。所以暖爐周圍應淨空而且不可以有任何可燃物、汽油、油漆稀釋劑、清潔溶劑與其他可燃氣體或液體。切勿在嚴重灰塵的地方使用暖爐。暖爐與可燃物質應至少保持：從暖爐頂端算起91.44公分或3英呎或36英吋，暖爐兩側為91.44公分或3英呎或36英吋。
- 切勿將丙烷存放在高溫、有明火、信號燈、陽光直射、其他點火源或溫度高於華氏120度(攝氏49度C)的地方。
- 丙烷比空氣重而且會累積在靠近地面的地方。若有聞到瓦斯味，請馬上離開。
- 切勿在暖爐已經點燃、靠近火焰的地方、有信號燈或其他點火源或暖爐溫度仍過高的情況下安裝瓦斯桶。
- 使用中的產品溫度會飆到非常高，若太靠近燃燒器，可能會點燃可燃物。請將可燃物放在距離暖爐頂端至少3英呎(36英吋)以及兩邊至少3英呎(36英吋)的地方。汽油與其他可燃液體和氣體則必須遠離暖爐。
- 將丙烷桶放在戶外通風良好而且兒童碰觸不到的地方。切勿將丙烷桶放在密閉空間(房子、車庫等等)。如果要將暖爐收在室內，必須先拆掉接在暖爐上的丙烷桶，放在戶外。

## 危險

一氧化碳的危險

- 這款暖爐是會燃燒的裝置。所有會燃燒的裝置都會在燃燒過程中產生一氧化碳(CO)。本產品的設計是，若您在產品的使用與維護上都有按照所有警告事項與說明來進行，本產品只會產生極低量、不會對人體造成危險的一氧化碳量。切勿擋住暖爐的氣體排放口。
- 一氧化碳(CO)中毒時會出現類似感冒的徵狀、流眼淚、頭痛、暈眩、疲憊甚至可能致死。它完全無色無味，是隱形殺手。如果在操作本產品時您出現以上症狀，請馬上出去呼吸新鮮空氣。
- 本產品只限戶外使用。
- 切勿在屋內或其他通風不良或密閉空間內使用本產品。
- 本暖爐會消耗空氣(氧氣)。切勿在通風不良或閉密空間內使用本產品，以免對您的生命安全造成危險。

## 危險

被灼傷的危險

- 高溫或使用中的暖爐必須隨時有人在一旁看顧。
- 放在兒童碰觸不到的地方。

## 警告

警告 (Warning)代表有立即危險，若沒有避免，可能會導致人員死亡或身體嚴重受傷。

## 小心

維修時的安全注意事項

- 所有連接部分和接點都要保持乾淨。丙烷桶開關閥出口也要保持乾淨。
- 組裝時，用肥皂水檢查所有連接部分和接點看是否有瓦斯洩漏的情況。切勿用火檢查是否有瓦斯洩漏。
- 本產品只能當暖爐使用。切勿試圖做其他用途。

## 警告

- 本產品需使用丙烷瓦斯。丙烷瓦斯是無臭無味而且是可燃性氣體。通常會在丙烷瓦斯內添加臭味以利偵測是否有瓦斯洩漏，這種臭味通常是類似『蛋腐敗』的味道。臭味會隨著時間逐漸消失，所以不可以光靠嗅覺來偵測是否有瓦斯洩漏的情況。
- 丙烷瓦斯比空氣重，外漏的丙烷會累積在最低的地方。只要有點火源，丙烷就會被點燃，點火源包括火柴、打火機、火花或距離洩漏地點數英呎的其他類型明火。只能使用已經安裝氣體抽取裝置的丙烷瓦斯。
- 請根據您所在地的當地法規或規定或ANSI / NFPA 58規定安裝丙烷使用。不使用時，關掉丙烷瓦斯。
- 告知兒童與成人產品表面的溫度會達到很高。所以要遠離產品表面避免被灼傷或導致衣服著火。
- 要注意在暖爐周圍孩子。
- 切勿在暖爐上掛衣物或其他可燃物，或在暖爐附近放置這些物品。
- 請將維修暖爐時拆下的防護或保護裝置重新裝回後，再開始使用暖爐。
- 請找合格的維修人員安裝或維修暖爐。每次使用暖爐前，都必須先檢查暖爐確定沒有任何問題而且每年要請合格維修人員總檢查一次。視需要，增加暖爐的清潔次數。請務必保持控制艙、燃燒器與空氣循環通道的乾淨。

# 包裝內容物

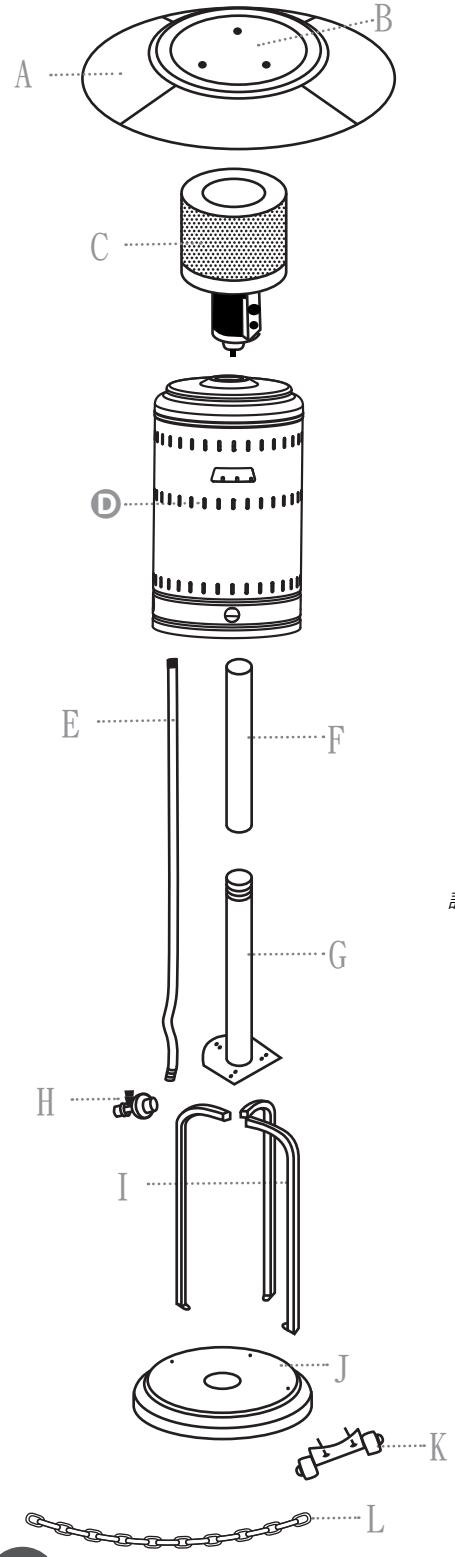


| 零件編號 | 描述 | 數量 |
|---|---|---|
| A | 反射片 | 4片分別放在2個內箱 |
| B | 反射片中心蓋 | 1個 |
| C | 暖爐頂組件 | 1個 |
| D | 瓦斯桶外殼 | 1個 |
| E | 瓦斯管 | 1條，在暖爐頂組件 |
| F | 上桿 | 1根 |
| G | 下桿 | 1根 |
| H | 調節器 | 1個，在暖爐頂組件內 |
| I | 桿撐架 | 3根，在內箱 |
| J | 含預裝好水箱的基座 | 1個 |
| K | 滑輪組件 | 1個，在暖爐頂組件內 |
| L | 鍊條(固定液態丙烷桶) | 1條，與桿撐架裝一起 |
| | 電池(AAA) | 不包含 |

*註:該取暖器有電子點火裝置，需要安裝1節AAA電池。安裝電池時，應旋下紅色點火器按鈕(產品不包含電池)。*

## 五金零件

M 小螺栓，數量: 5 (步驟1 & 2)

N 大螺栓，數量: 6 (步驟3)

O 小翼型螺帽，數量: 6 (步驟3)

P 反射片柱頭螺栓，數量: 3 (步驟6)

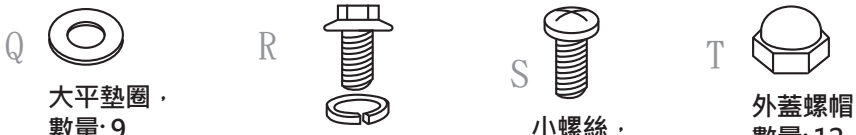


Q 大平墊圈，數量: 9 (步驟6 & 9)

R 小螺栓，含鎖固墊圈，數量: 4 (步驟7)

S 小螺絲，數量: 12 (步驟8)

T 外蓋螺帽，數量: 12 (步驟8)

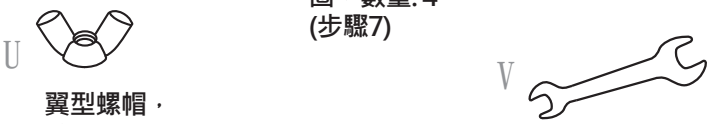


U 翼型螺帽，數量: 3 (步驟9)

V 扳手，數量: 1

## 安 裝 需 要

(不包含)

AAA 電池
數量: 1

## 準備工作

**開始組裝暖爐前，要確定所有零件到齊。用手冊第四頁的包裝內容物表與五金零件表與實際收到的零件一一進行比對。如果發現零件有遺失或毀損，切勿試圖組裝暖爐，先聯絡客服索取替換零件。**

**預計組裝產品所需要的時間：60分鐘**

**組裝時須使用的工具(未附贈)：**
- **7/16英吋 開口扳手** * **十字螺絲起子，含中型刀片**
- **調整式板手** * **瓦斯外漏測試溶劑(請參閱第10頁)**

**注意：這個暖爐有一個電子點火器，必須安裝1顆4號電池才能使用。請鬆開紅色點火器按鈕，再把電池裝進去。**

水箱已經預裝在基座。若需加水，拉開水箱頂部的塑膠蓋，再注水或放沙子進去，再將塑膠蓋裝回。建議在安裝滑輪前，先將水箱內的水或沙子填裝好。

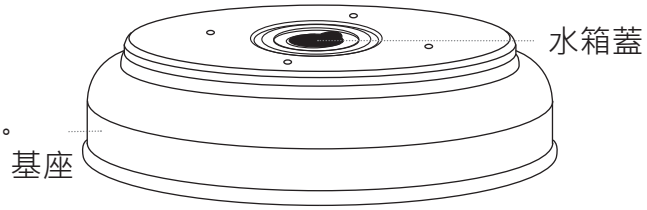


1 將滑輪組件(K)安裝在底座(J)。組件上的洞孔要與底座的洞孔對齊，然後將2根小螺栓(M)從洞孔穿入，用手鎖緊。確定滑輪組件與底座(J)平行後，再用板手(V)鎖緊螺栓。

須使用的五金零件：2 x 小螺栓(M)

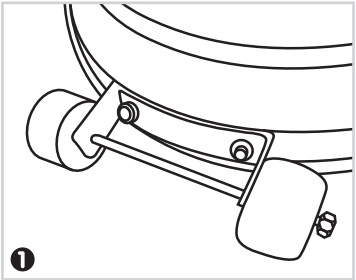


2 將桿撐架(I)安裝在底座(J)。每根桿撐架底部的洞孔要與底座的洞孔對齊。將1根小螺栓(M)從撐架的洞孔穿入直達底座，然後用手鎖緊。重複此步驟，組裝另外2根桿撐架，再用板手(V)鎖緊螺栓。

須使用的五金零件：3 x 小螺栓(M)

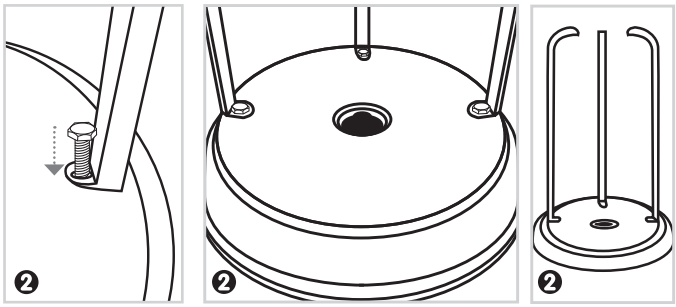

3 將下桿(G)安裝在桿撐架(I)。一旦鎖緊螺栓後，將桿撐架(I)插在底座(J)用手扶好，對齊下桿(G)的洞孔與桿撐架的洞孔，再將大螺栓(N)穿過桿撐架的洞孔。用小翼型螺帽(O)固定。重複這個步驟組裝另外5個洞孔(總共6個洞孔 – 每根桿撐架2個洞孔)。先用手鎖緊，等所有螺栓都插入定位後，再用扳手(V)將全部螺栓鎖緊。

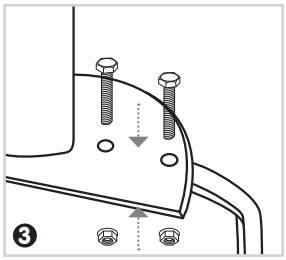

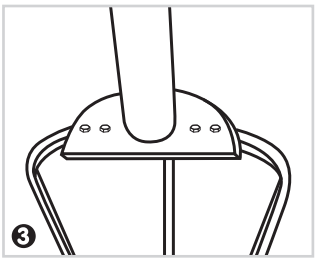

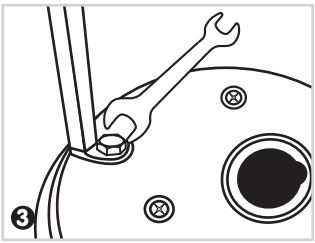

須使用的五金零件：6 x 大螺栓 (N)
6 x 小翼型螺帽 (O)

4 將上桿(F)安裝在下桿(G)，然後鎖緊。
註：這個步驟不需要用螺栓就能把兩根桿子固定。

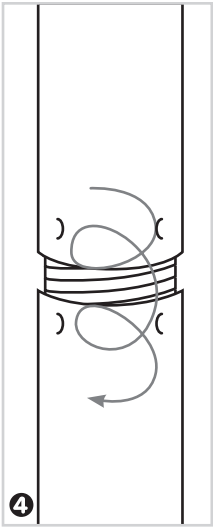

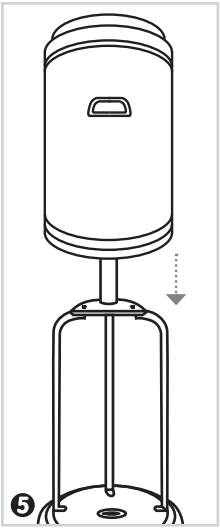

5 將瓦斯桶外殼(D)套入組好的上/下桿(F / G)並往下蓋住撐桿架(I)。瓦斯桶外殼靠著底座(J)。

6 將反射片柱頭螺栓安裝在暖爐頂組件(C )頂端。將1根反射片柱頭螺栓穿過1個大平墊圈並插入暖爐頂組件(C )頂端洞孔。將反射片柱頭螺栓鎖緊。重複這個步驟組裝另外2根反射片柱頭螺栓。

須使用的五金零件：3 x 反射片柱頭螺栓(P)
3 x 大平墊圈 (Q)

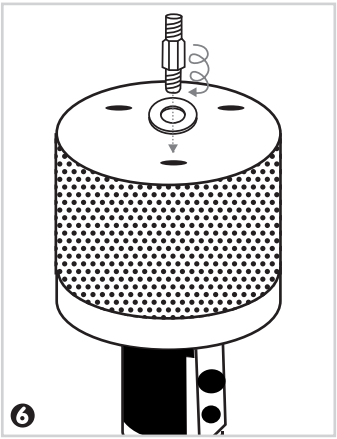

7 將暖爐頂組件(C )安裝在上桿(F)。將瓦斯管(E )往下插入上/下桿(F / G) ，然後將暖爐頂組件(C )上的4個洞孔與上桿(F)的4個小洞孔對齊。【提示：控制旋鈕應位在上桿貼紙上方。】將4根含鎖固墊圈的小螺栓(R)一起穿入4個洞孔，再用扳手(V)鎖緊。

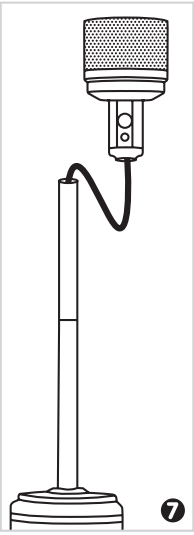

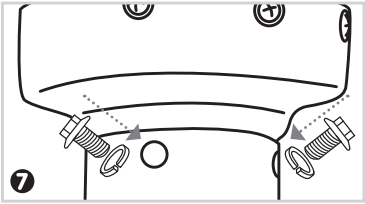

須使用的五金零件：4 x 含鎖固墊圈的小螺栓(R)

8 安裝反射片。注意：安裝前，要先撕掉反射片上面的藍色反射片膠帶。

組裝小訣竅：如需要，為了將反射片對齊好，在進行下個步驟前，先鬆開上面的螺絲，等反射片對齊後，再將螺絲鎖回去。

將兩塊反射面板(A)靠在一起。插入一根小螺絲，先用外蓋螺帽稍微鎖緊。

重複這個步驟，組裝另一個反射面板(A)。

將反射片中心蓋(B)滑入組好的反射面板(A)，插入1根小螺絲(S)並用壹個外蓋螺帽(T)稍微鎖緊，重復此步驟再插入兩根小螺絲與外蓋螺帽，完成反射片組裝。鎖緊所有螺絲和螺帽。

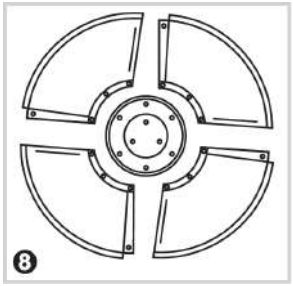

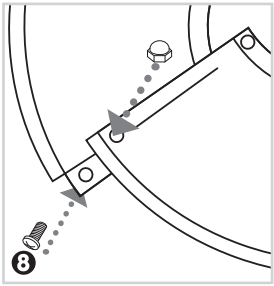

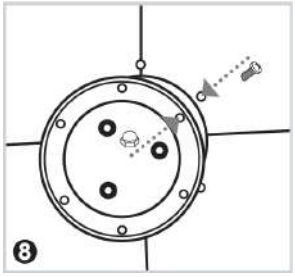

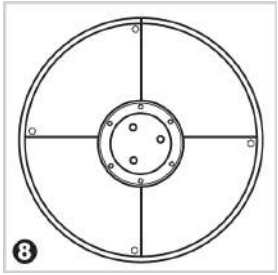

須使用的五金零件：12 x 小螺絲(S) + 1x外蓋螺帽 (T)

9 扶著暖爐，將暖爐頂組件(C) 稍微傾斜，再將3個大平墊圈(Q)套入反射片柱頭螺栓(P)。將反射片組件放在反射片柱頭螺栓，再將3個大平墊圈套入反射片柱頭螺栓和反射片組件。用3個翼型螺帽固定。鎖緊翼型螺帽後，將暖爐擺正。

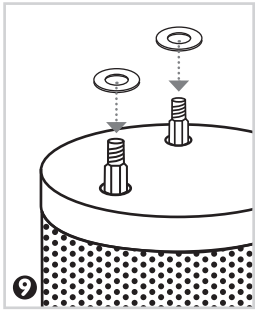

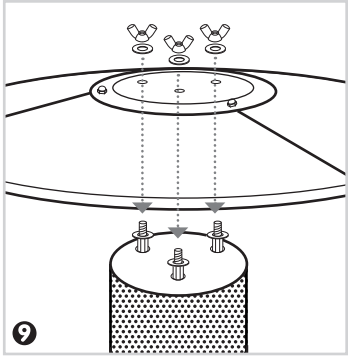

須使用的五金零件：6 x 大平墊圈(Q) + 3 x翼型螺帽 (U)

10 將管子與調節器接在液態丙烷桶。液態丙烷桶是另外販售。只能使用標準9.08公斤/20磅丙烷桶。將瓦斯桶外殼拉起來，靠在組好的桿撐架(I)上。將調節器(H)用螺絲鎖在瓦斯管(E )。螺紋要鎖正，不要跑掉。先用手鎖緊後再用扳手鎖緊。將調節器安裝在液態丙烷桶的開關閥，用手鎖緊。將液態丙烷桶放在暖爐的基座。將鍊條(L)裝在桿撐架，固定液態丙烷桶。將瓦斯桶外殼放回去。

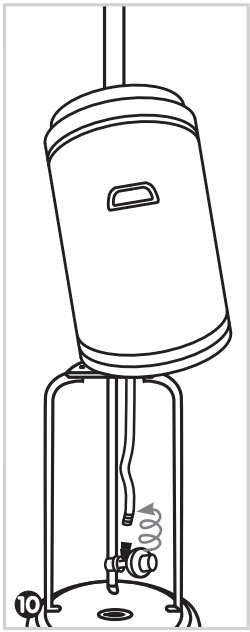

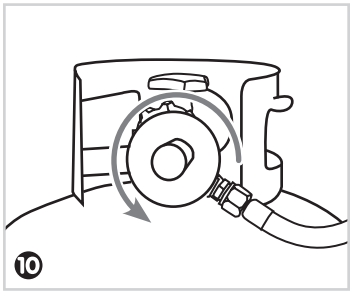

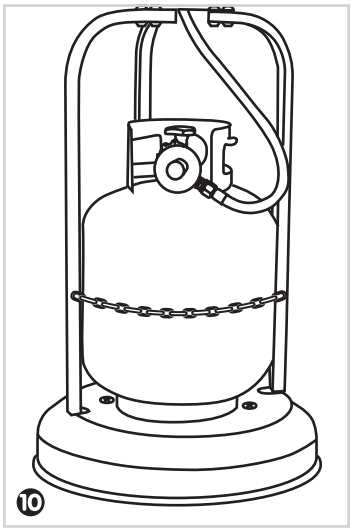

要調整丙烷瓦斯進氣需要至少.5psi供應壓。您可以將暖爐收在室內，但是必須拆掉跟暖爐連接的瓦斯桶。瓦斯桶必須放在戶外、通風良好而且兒童碰觸不到的地方。拆下來的瓦斯桶必須蓋上防塵套，防塵套要固定好，而且瓦斯桶不得放在建築物、車庫或其他密閉空間內。如欲調整瓦斯管，需要最低許可瓦斯供應壓11W.C.。暖爐的自動操作額定輸入額定必須最少每小時17,500 BTU，比全輸入額定少。

務必使用產品附贈的壓力調節器與管線組件。

安裝產品時，必須遵照您所在地的法規安裝，若沒有可遵循的當地法規，請從國家燃氣規範，國家燃氣規範，ANSI Z233.1/NFPA54, 天然氣和丙烷安裝規範，CSA B149.1和液化石油氣的擺置與處理，B149.2。

凹陷生鏽或已經毀損的瓦斯桶有發生危險之虞，必須請您當地的瓦斯供應商檢查是否可以安全使用。切勿使用開關閥接頭已經毀損的瓦斯桶。桶裝瓦斯桶的製程與標示都必須符合美國交通部(DOT)的桶裝瓦斯嶸規定或加拿大國家標準- CAN-B339，危險物品 - 鋼瓶，圓桶、管子運輸規定。

- 液化丙烷桶必須配有過量保護裝置。
- 瓦斯桶必須有能與暖爐連接的連接裝置。
- 瓦斯桶必須包含一個能保護瓦斯桶開關閥的護圈。
- 暖爐切勿與未符合規範的丙烷桶連結。

- 切勿在本產品下面或附近存放多餘的液態丙烷桶。
- 瓦斯桶的填充量不可超過八分滿。
- 不使用瓦斯桶時必須在瓦斯桶開關閥出口上方加裝防塵蓋。瓦斯桶開關閥出口只能加裝與瓦斯桶閥門附贈、一樣的防塵蓋。其他種類的蓋子或栓塞可能會造成丙烷氣洩露。

洩漏檢測

1 .製作2-3盎司的洩漏檢測液(液態洗碗精與水的比例1:3)。
2. 在管線與調節器連接的地方滴幾滴檢測液。
3. 在調節器與瓦斯桶連接的地方滴幾滴檢測液。
4. 確定戶外暖爐的開關閥轉到關閉(OFF)的位置。
5. 將瓦斯桶的開關閥轉到開啟(ON)的位置。

**危險**

- 所有檢測都必須在戶外進行。
- 要撲滅所有明火。
- 切勿在抽菸時，做洩漏檢測。
- 請檢測完所有暖爐連接處，確認沒有任何丙烷洩漏後再開始使用暖爐。

如果在連接處出現任何泡泡，代表該處有洩漏的情況。

- 將瓦斯桶開關閥轉到關閉(OFF)的位置。
- 如果在管線/調節器連接處偵測到洩漏，馬上鎖緊連接處，再檢測一次。如果還是出現泡泡，請在星期一至五，9 a.m. – 6 p.m.，撥打(866)985-7877，與我們的客服部聯絡。
- 如果在調節器/瓦斯桶開關閥連接處偵測到洩漏，拆開連接後再重新接起來，再檢測一次。如果還是出現泡泡，請在星期一至五，9 a.m. – 6 p.m.，撥打(866)985-7877，與我們的客服部聯絡。我們提供英文與法文服務。

如果沒有出現任何泡泡，代表所有連接處已確實接好，沒有洩漏的情況。

注意：只要瓦斯連接被鬆開或拆掉，您就必須重做一次完整的洩漏檢測。

小心：務必看完並了解手冊內所有安全資訊、產品組裝完成而且洩漏檢測做完之後才能開始操作產品。

將瓦斯桶打開，開始使用丙烷前：

- 您的暖爐設計是只能在戶外使用。切勿在建物、車庫或其他密閉空間內使用它。
- 確定暖爐周圍不能有任何可燃物質、汽油和其他可燃氣體或液體。
- 確定通風口保持暢通、所有瓦斯連接處都已經鎖緊、沒有洩漏的情況。
- 確定瓦斯桶外蓋沒有灰塵。因為組裝或維修而必須拆掉的零件必須在開始使用暖爐前，全部裝回去。

點火前：

- 每次使用前，都要仔細檢查暖爐確定有無問題而且每年至少要請合格維修人員總檢查一次。如果要重新點燃高溫的暖爐，請至少等5分鐘後再重新點火。
- 檢查管線組件看有無過度腐蝕、是否有切口或磨損等問題。如果管線有洩漏現象，請在操作產品前，先換掉有問題的管線。只能使用製造商指定的替換管線組件。

點火

注意：更換瓦斯桶之後的首次點火：點火前，按住控制旋鈕2分鐘，讓瓦斯管線內的空氣完全排掉。

1. 將控制旋鈕轉到關閉(OFF)的位置。
2. 將液態丙烷桶的開關閥完全打開。
3. 將控制旋鈕往下按並轉到HI (大火)。
4. 按住控制旋鈕時，再按紅色(RED)點火器按鈕，點燃主燃燒器。
5 要將火焰調小，將控制旋鈕逆時鐘方向轉到LO(小火)。要把火焰調大，將控制旋鈕順時鐘方向轉到HI(大火)。
6. 要關掉暖爐，按住控制旋鈕並順時鐘方向轉到關閉(OFF)的位置。
7. 只少要等5分鐘後，才能將暖爐重新點燃。
8. 將瓦斯桶開關閥轉到關閉(OFF)的位置或關閉開關閥。
   若遇到無法點燃的情況，請參閱第14頁的『疑難排除』章節。
   小心：首次使用暖爐時，注意不要吸入從暖爐冒出來的煙。製造過程中燃燒使用的油料所產生的煙與臭味會出現。大概30分鐘後，煙與臭味就會消散。暖爐不應該冒出濃濃的黑煙。

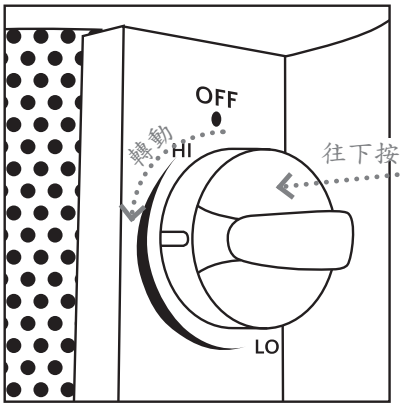


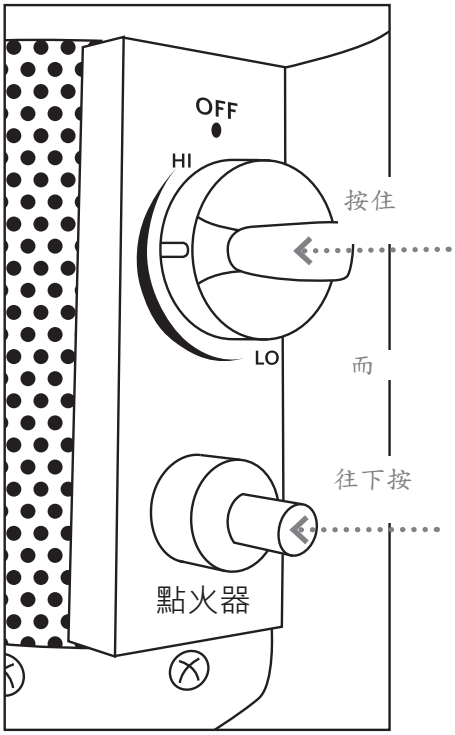


**危險**

為了您的人身安全
手動點燃暖爐時，請務必小心。點火前，若按住控制旋鈕的時間超過10秒，就會導致點火時出現大量煙霧。

暖爐使用中：
放射擋板會因為高溫而變得又紅又亮。晚上時會更明顯。燃燒器會呈現藍色的火舌與黃色的火焰。火焰不應該是黃色或出現濃密的黑煙，這代表燃燒器的氣流被堵住。火焰應該是藍色而且火焰尖端為黃色。如果發現火焰黃色的部分過多，請關掉暖爐並參閱第14頁的『疑難排除』章節。

重新點火：
注意：為了您的人身安全，一定要先將控制旋鈕往下按，再將旋鈕轉到關閉(OFF)的位置。

1 將旋鈕轉到關閉(OFF)的位置。
2 至少要等5分鐘，讓瓦斯散掉後再重新點火。
3 重複上述的『點火』步驟。

**操作檢查清單：**
想要有既安全又愉悅的『溫暖 』 體驗，請在每次使用時，做以下檢查。

**操作前：**
○我已經熟讀過本使用手冊而且完全了解所有預防措施。
○所有零件都已經正確安裝好，完整而且可以運作。
○暖爐並沒有做任何形式的改裝。
○所有的瓦斯連接處都有確實接好而且沒有瓦斯洩漏的情況。
○風速低於10 mph。
○暖爐只能在戶外使用(不可以在密閉空間內使用)。
○使用地點必須通風良好。
○暖爐必須遠離窗戶、進氣口、灑水器和其他水源。
○暖爐上方36英呎，兩側36英呎的空間必須保持沒有任何可燃物質。
○暖爐必須擺在堅硬平坦的表面。
○暖爐的流孔內不能有任何蜘蛛或昆蟲巢。
○燃燒器的所有通道必須保持乾淨。
○所有空氣循環通道必須保持乾淨。
○衣物或其他保護材料不能掛在暖爐或直接放在暖爐上或暖爐附近。
○任何在維修時拆下的防護或保護裝置必須在操作暖爐前裝回去。
○請找合格技師安裝與修理暖爐。每次使用前都要先檢查暖爐是否有任何問題，每年要請合格維修人員總檢查一次。

**操作資訊與安全資訊：**
- 當溫度低於華氏40度時會降低暖爐的效率。
- 兒童與成人都要注意暖爐高溫表面可能導致的危險並與暖爐保持距離以免被灼傷或造成衣服起火。
- 若暖爐附近有小朋友，旁邊的成人必須特別注意他們的安全。
- 視需要，增加暖爐的清潔次數。暖爐的控制艙燃燒器與氣流通道務必保持乾淨而且沒有灰塵和/或蜘蛛或昆蟲築巢。

**危險**
為了您的人身安全
使用過的暖爐溫度非常高。處理時請務必特別小心。

關掉暖爐：
1.順時鐘方向將控制旋鈕轉到關閉(OFF)的位置。(正常來說，撲滅火源時，燃燒器會出現微弱的啪啪聲)
2.暖爐不使用時，順時鐘方向將瓦斯桶開關閥轉到關閉(OFF)的位置，拆掉接好的調節器。
注意：暖爐使用過後，放射擋板出現些許變色是正常情況。

操作結束後：
1.瓦斯控制旋鈕要在關閉(OFF)的位置。
2.瓦斯開關閥要轉到關閉(OFF)的位置。
3.拆掉瓦斯管。
4.將暖爐直立放在一個安全的位置。

# 保養與維護

為了讓您購買的暖爐能提供您多年的溫暖體驗，請定期進行以下維護動作：

保持暖爐外觀清潔：
1.用肥皂水清潔。切勿使用可燃性或具有腐蝕性的清潔劑。
2.清潔暖爐時，注意，燃燒器和控制艙附近必須保持乾燥。切勿將控制閥組件浸泡在水中。如果瓦斯控制鈕不小心泡到水，切勿繼續使用。一定要換一個新的。
3.不可以堵住氣流。控制鈕、燃燒器與氣流通道必須隨時保持乾淨。堵塞時可能出現的徵狀是：
- 出現瓦斯味而且火焰尖端出現非常鮮豔的黃色。
- 暖爐達不到需要的溫度。
- 暖爐的火焰變得過度不平均。
- 暖爐出現啪啪聲。
- 蜘蛛與昆蟲會在暖爐或調節孔內築巢。這是非常危險的情況因為昆蟲築巢會毀損暖爐，導致暖爐使用起來不安全。請用重型管路清潔器清潔燃燒器的洞孔。壓縮空氣可以清掉任何較小粒子。
- 積碳可能誘發火災。如果有積碳現象，用溫肥皂水清理暖爐圓頂蓋與燃燒器擋板。

注意：在空氣含鹽分的環境中(例如鄰近海洋的地區)，腐蝕現象會比平常更快出現。務必經常檢查暖爐看是否有腐蝕的地方，若有，立即做相關修理。

不鏽鋼型號：
使用高品質汽車蠟有助於維持您暖爐的外觀。請在暖爐上下桿以下部分塗上汽車蠟。千萬不要在放射擋板或圓頂蓋上打蠟。

**危險**
為了您的人身安全
- 暖爐使用過後必須至少等45分鐘後才可以碰觸。
- 不要碰觸溫度很高的反光片。
- 要等反光片溫度降低後才能碰觸。

收納：
短時間內還會使用暖爐：
- 將控制旋鈕轉到關閉(OFF)的位置。
- 拆掉液態丙烷桶。
- 將暖爐直立放在一個不會受天候(如下雨、雨夾雪、冰雹、下雪和灰塵)影響的地方。
- 如需要，用保護罩蓋住暖爐，保護暖爐外觀，而且有助於防止灰塵堆積在空氣通道。切勿將液態丙烷桶放在會被直接日曬或溫度過高的環境。

注意：等暖爐溫度降低後，再蓋保護罩。

**維修：**
只能請合格的維修人員修理瓦斯通道與相關零件。

**小心：**一定要等到暖爐溫度降低後，才能進行相關維修。

# 疑難排除

| 問題 | 可能成因 | 解決方法 |
|---|---|---|
| 主燃燒器無法點火 | 瓦斯開關閥可能被關掉。 | 打開瓦斯開關閥。 |
| | 燃料桶空了 | 充新填充液態丙烷桶。 |
| | 調節孔被堵住 | 清理或更換調節孔 |
| | 供應燃料系統內有空氣 | 清除管線內的空氣。打開瓦斯管並按住控制旋鈕2-3分鐘。 |
| | 連接處鬆脫 | 檢查所有連接裝置。 |
| | 點火器失靈 | 用點火棒或手動點火。 |
| | 瓦斯壓過低，開關閥全開 | 換掉瓦斯桶或調節器。 |
| | 新瓦斯桶或首次點火 | 清空管線內的空氣。 |
| | 瓦斯桶開關閥打開，沒有瓦斯送出 | 更換管線/調節器組件 |
| | 點火器後面的4號電池沒電 | 更換新電池。 |
| 燃燒器出現的火焰過小 | 壓力太低 | 更換液態丙烷桶 |
| | 瓦斯桶的瓦斯量不足 | 重新填充瓦斯桶 |
| | 瓦斯管打結 | 檢查並將瓦斯管拉直或直接換新的管線 |
| 燃燒器組件 | 反光板與放射擋板有積碳 | 視需要做清理 |
| | 出現濃厚黑煙 | 燃燒器組件出現堵塞 – 將燃燒器仔細清理乾淨 |

# 更換零件表

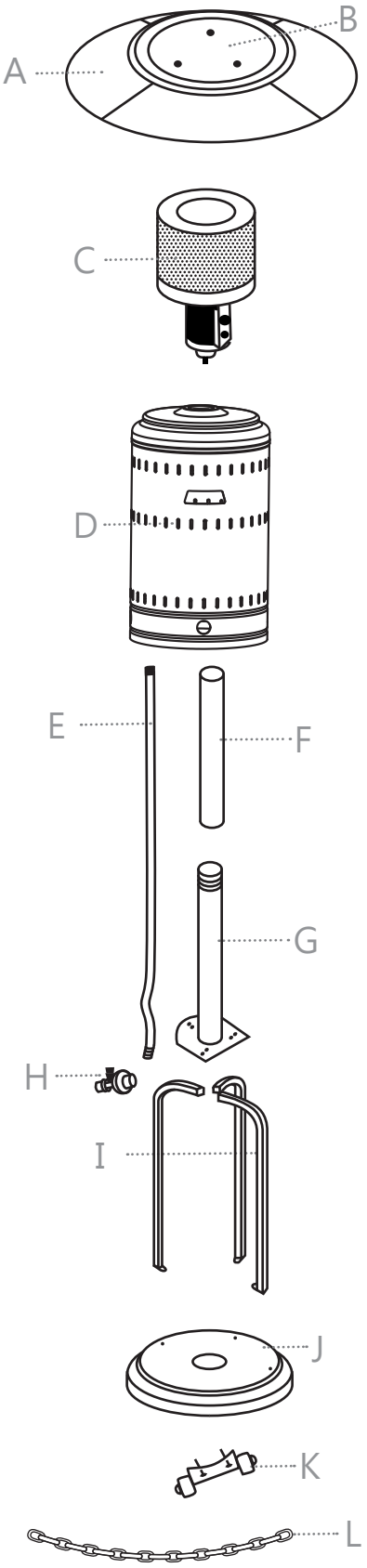


| 零件編號 | 描述 | 數量 |
|---|---|---|
| A | 反射片 | 4片分別裝在2個內箱 |
| B | 反射片中心蓋 | 1個 |
| C | 暖爐頂組件 | 1個 |
| D | 瓦斯桶外殼 | 1個 |
| E | 瓦斯管 | 1條，在暖爐頂組件組件 |
| F | 上桿 | 1根 |
| G | 下桿 | 1 根 |
| H | 調節器 | 1個，在暖爐頂組件內 |
| I | 桿撐架 | 3根，在內箱 |
| J | 含預裝好水箱的基座 | 1個 |
| K | 滑輪組件 | 1個，在暖爐頂組件內 |
| L | 鏈條(固定液態丙烷桶) | 1條，跟桿撐架裝一起 |
| | 電池(AAA) | 不包含 |

*註:該取暖器有電子點火裝置，需要安裝1節AAA電池。安裝電池時，應旋下紅色點火器按鈕(產品不包含電池)。*

遇到難題、有疑問或零件遺失的情況嗎？
把產品退回購買店家前，請先與我們的客服部聯絡，
我們提供英文與法文服務。
請撥打免付費電話：(866)985-7877，或利用電子郵件
與我們聯絡：cservice@welltraveled.net或上我們的官
網找線上客服：www.wtliving.com
客服部上班時間：星期一至五，9 a.m.-6 p.m.

創立於1998年，我們重視產品的舒適感、品質&時尚感

## 一年有限保固
## 只適用美洲地區消費者

製造商提供原始購買人所有零件自購買日期算起為期一年的材質與做工零瑕保固。本保固不涵蓋正常使用導致的磨損與天候造成的問題、組裝和/或維修或把非商務用型號作商務使用所導致的問題。Well Traveled Living 將自行斟酌，免費幫客戶修理和/或更換仍在保固期限內的產品。任何寄回Well Traveled Living 的物品必須以購買時的零售包裝寄回，運費須由寄件者支付。

如需保固服務，請透過手冊內的地址、電話或網址與電子信箱地址與 Well Traveled Living 聯絡。連絡前，先準備好收據、購買日期與目錄號碼/型號。所有保固服務都必須由Well Traveled Living 在弗羅里達阿米里亞島的服務中心協調。

本保固只適用原始購買人。提供保固服務前，購買人必須提供購買證明。銷售收據是唯一有效的購買證明。本保固只包含在正常使用情況下，因材質或做工瑕疵導致的問題。因意外、過失、錯誤使用、濫用、疏忽、處理不當、改裝或修改、未做好維護工作、組裝或維護錯誤、找未經授權的代理維修或使用未經授權的零件或因天災所導致的毀損均不在本保固範圍內。

本保固賦予您特定法定權力，您的權力會隨著每一州的不同規定而有所差異。聯合國國際貨物銷售合同公約(United Nations Convention on Contracts for the Sales of Goods)條款不適用本有限保固或本有限保固涵蓋的已銷售產品。

- 本產品只提供上述保固，只沒有其他明示保固。
- 購買人必須自行承擔組裝與操作本產品可能出現的風險。
- 未確實遵守手冊的警告與操作說明可能導致嚴重財物毀損和/或人員受傷。
- 不論在任何情況下，WELL TRAVELED LIVING或其董事、高階幹部或代理，對於購買人或任何第三方因合約、侵權或基於任何基礎的銷售、維護、使用或沒使用本產品能力所導致的間接、特殊、刑罰、懲戒、附帶或衍生性損失一概不負責，就算WELL TRAVELED LIVING 或其董事、高階幹部或代理已經被告知有這些損失、費用或毀損的可能性或這些損失、費用或毀損都是可以預見的。不論在任何情況下，WELL TRAVELED LIVING 或其董事、高階幹部或代理對於任何價值超過產品零售價的直接損失、費用或毀損一概不負責。
- 有些管轄區不允許排除或限制衍生或間接毀損，因此以上限制可能不是用於購買人。

澳洲：我們所有產品均提供根據澳洲消費者法規定無法排除之保固。若產品發生嚴重故障，您有權要求更換產品或退款並要求任何合理預見的損失或毀損的賠償。若產品未達合理品質要求但並未嚴重到造成產品嚴重故障，您亦有權要求產品進行維修。

重要注意事項。如需客戶服務或申請保固服務，與我們的客服部聯絡：
電話：(866)985-7877，或利用電子郵件與我們聯絡：
cservice@welltraveled.net或上我們的官網找線上客服：www.wtliving.com
客服部上班時間：星期一至五，9 a.m.-6 p.m. 我們提供英文與法文服務

銷售商
Costco Wholesale Corporation
地址: P.O. Box 34535, Seattle,
WA 98124-1535, USA
電話: 1-800-774-2678

進口商
Costco Wholesale Canada Ltd.*
地址: 415 W. Hunt Club Road, Ottawa,
Ontario, K2E 1C5, Canada
電話:1-800-463-7383
官網 : www.costco.ca

中國製造

Fire Sense®, Mojave Sun®, and Well Traveled Living® are registered trademarks of Well Traveled Imports, Inc®. All assembly instruction presentations are the property of Well Traveled Imports, Inc.® and are protected by U.S. copyrights and trademarks. All rights reserved.