ITM. / ART. 1116322

Garage Organization System
車庫用系統收納架
Sistema de organización para garaje

EASY INSTALLATION GUIDE ■ 簡易安裝指南 ■ GUÍA DE INSTALACIÓN FÁCIL

IMPORTANT - RETAIN FOR FUTURE REFERENCE: READ CAREFULLY.

內含重要事項 - 請保留以供日後參考: 請詳閱。

IMPORTANTE - CONSERVE PARA REFERENCIA FUTURA: LEA ATENTAMENTE.

SET INCLUDES
內容物
EL CONJUNTO INCLUYE

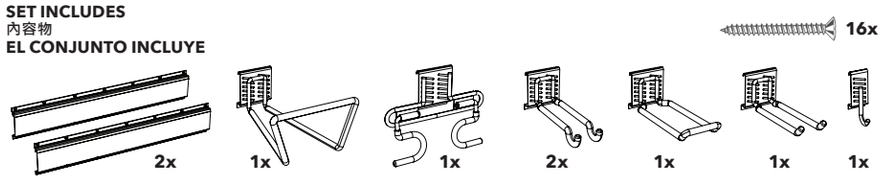

TOOLS REQUIRED (NOT INCLUDED)
所需使用的工具(產品未附)
HERRAMIENTAS NECESARIAS (NO INCLUIDAS)

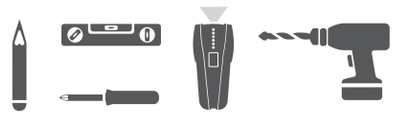

1 Locate wall studs – if applicable (if installing on drywall, for instance).

找出牆體立柱的位置 – 如適用 (例如安裝在石膏牆板時)。

Localizar los montantes de la pared – si procede. (Para un panel de yeso, por ejemplo).

2 Using a level, mark out a horizontal line on the wall. This line will show the location of the bottom of the rail. Using a stud finder, determine the anchor points on the wall.

使用水平儀，在牆面上標示出一條水平線。此標線即代表軌道底部的安裝位置。使用牆體探測儀，測定出牆面定錨點的位置。

Utilizando un nivel, marcar una línea horizontal en la pared. Esta línea mostrará la ubicación de la parte inferior del riel. Usando un buscador de vigas, determine los puntos de anclaje en la pared.

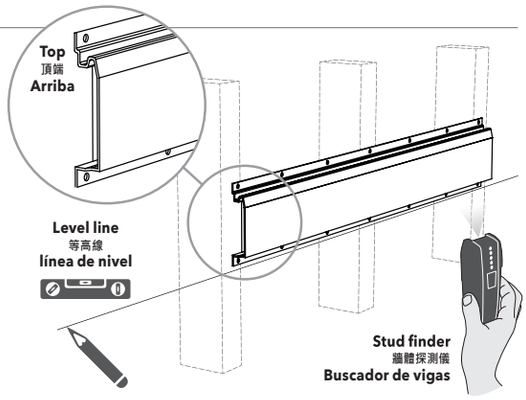

3 Position so the rail is facing up, as shown.

如圖所示，將軌道以面朝上的方向定位。

Colocar el riel en la línea, hacia arriba, como se muestra en la imagen.

4 Move the rail so that mounting holes line up with wall studs (if applicable), then mark screw location.

移動軌道使安裝孔與牆體立柱 (如適用) 對齊，接著標示出螺絲安裝的位置。

Mover el riel para que los agujeros de montaje se alineen con los montantes de la pared (si los hay), y después, marcar la ubicación para los tornillos.

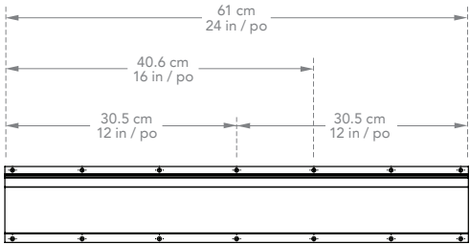

5 Fasten the rail into the wall using the appropriate mounting hardware* for your type of wall. If you are unsure what type of mounting hardware to use, please ask a professional for help.

依照安裝的牆面種類，使用適當的安裝五金* 將軌道固定在牆面。若無法確認安裝時應使用的五金類型，請尋求專業人員的協助。

Fije el riel en la pared utilizando los herrajes de montaje adecuados* para su pared. Si no está seguro de qué tipo de herraje utilizar, consulte a un profesional para obtener ayuda.

6 To mount storage hooks on rail, simply slide them in from either end of the rail.

只需將掛鈎由軌道的兩側尾端推入，便能將收納掛鈎安裝在軌道上。

Para instalar los ganchos de almacenamiento en el riel, simplemente insertarlos por cualquier extremo del riel y deslizarlos a la posición deseada.

***FASTENER SELECTION:** Although standard wood fasteners are included with the product, it remains the installer's responsibility to determine which fastener type should be use for each specific installation and substrate type. Please ensure that appropriate pullout tests are performed prior to installation. If you are unsure what type of mounting hardware to use, please ask a professional for help. In no event shall Richelieu be liable for any direct, special, punitive, exemplary, indirect or consequential damages resulting from improper installation, misuse, and/or use of the product beyond its limitations and/or its intended purpose, including, without limitations, overloading of the product and/or use of the product under extreme or abnormal conditions, either intentionally or by error.

***固定栓的選擇:** 儘管本產品已隨附標準的木材固定栓，但安裝者仍有責任依據各個特定的安裝作業以及基板種類，決定適用的固定栓。請確認安裝前已執行適當的拉力測試。若無法確認安裝時應使用的五金類型，請尋求專業人員的協助。在任何情況下 Richelieu 都不應承擔因不正確的安裝、誤用以及 / 或是超過產品使用限制以及 / 或是其使用目的，包含但不僅限於，產品超過載重限制以及 / 或是在極端或異常狀態，包含故意或錯誤使用所造成的任何直接、特殊、懲罰性、間接或關連損失之責任義務。

***SELECCIÓN DE ANCLAJES:** Aunque tornillos estandar se incluyen con el producto, es la entera responsabilidad del instalador determinar el tipo apropiado de anclaje con respecto a la calidad y condición del sustrato sobre el cual será instalado el producto. Asegúrese de realizar las pruebas apropiadas de extracción antes de la instalación. Si no está seguro de qué tipo de herraje utilizar, consulte a un profesional para obtener ayuda. Richelieu no será, en ningún caso, responsable por daños directos, especiales, punitivos, ejemplares, indirectos o consecuentes resultantes de una instalación incorrecta, uso indebido y/o uso del producto más allá de sus límites inherentes y/o de su uso previsto, incluyendo, sin limitación, la sobrecarga del producto y/o uso del producto bajo condiciones extremas o anormales, de forma deliberada o por error.

Note: The two rails may be used together or separately.
注意：兩條軌道可以一起使用或個別使用。
Nota: Los dos rieles pueden ser utilizados juntos o por separado.

Richelieu America Ltd.
richelieu.com

DO NOT RETURN THE ITEM TO THE STORE.
If you have any inquiries, please contact us at
1-866-833-4150 from 8am to 5:30pm EST
or by email at cusretail@richelieu.com
Customer sevice in English, French and Spanish

請勿將商品退回店家。
若有任何需求，請與我們聯絡，您可撥
1-866-833-4150 ，來電請於美東標準
時間上午 8:00 至下午 17:30 ，或是寄送
電子郵件至： cusretail@richelieu.com
提供英語、法語及西班牙語之客戶服務

NO DEVUELVA EL PRODUCTO A LA TIENDA DONDE LO COMPRÓ.
Si tiene alguna pregunta, por favor póngase en contacto con
nosotros al 1-866-833-4150 de 8:00 am a 5:30 pm EST
(hora estándar del este) o por correo electrónico a
cusretail@richelieu.com
El servicio al cliente en Inglés, Francés y Español

Distributed by:
Costco Wholesale Corporation
P.O. Box 34535
Seattle, WA 98124-1535
USA
1-800-774-2678
www.costco.com

Imported by / Importé par :
Costco Wholesale Canada Ltd.*
415 W. Hunt Club Road
Ottawa, Ontario
K2E 1C5, Canada
1-800-463-3783
www.costco.ca
* faisant affaire au Québec sous le nom
Les Entrepôts Costco

Importado por:
Importadora Primex S.A. de C.V.
Blvd. Magnocentro No.4
San Fernando La Herradura
Huixquilucan, Estado de México
C.P. 52765
RFC: IPR-930907-S70
(55)-5246-5500
www.costco.com.mx

Imported by:
Costco Wholesale UK Ltd /
Costco Online UK Ltd
Hartspring Lane
Watford, Herts
WD25 8JS
United Kingdom
01923 213113
www.costco.co.uk

Importado por:
Costco Wholesale Spain S.L.U.
Polígono Empresarial Los Gavilanes
C/ Agustín de Betancourt, 17
28906 Getafe (Madrid) España
NIF : B86509460
900 111 155
www.costco.es

Distributed by:
Costco Wholesale Iceland ehf.
Kauptún 3-7, 210 Gardabaer
Iceland
www.costco.is

Distribué par :
Costco France
1 avenue de Bréhat
91140 Villebon-sur-Yvette
France
01 80 45 01 10
www.costco.fr

Imported by:
Costco Wholesale Japan Ltd.
3-1-4 Ikegami-Shincho
Kawasaki-ku, Kawasaki-shi,
Kanagawa 210-0832 Japan
044-281-2600
www.costco.co.jp

Imported and Distributed by:
Costco Wholesale Korea, Ltd.
40, Iljik-ro
Gwangmyeong-si
Gyeonggi-do, 14347, Korea
1899-9900
www.costco.co.kr

Imported by:
Costco Wholesale Australia Pty Ltd
17-21 Parramatta Road
Lidcombe NSW 2141
Australia
www.costco.com.au

進口商 / 委託製造廠商：
好市多股份有限公司
高雄市中華五路656號
統一編號：96972798
0800-885-889
www.costco.com.tw

WARNING: This product may expose its users to certain chemicals known to the State of California to cause cancer, birth defects or other reproductive harm.
For more information go to:
www.P65Warnings.ca.gov/product.

警告：本產品會讓使用戶接觸到某些加州已知，會導致癌症、出生缺陷或其他生殖傷害的化學物質。
請至網址搜尋更多資訊:
www.P65Warnings.ca.gov/product.

ADVERTENCIA: Este producto puede exponer a sus usuarios a ciertas sustancias químicas que el Estado de California como causante de cáncer, defectos de nacimiento u otros daños reproductivos.
Para obtener más información, visite:
www.P65Warnings.ca.gov/product.

Made in China / 中國製造 / Hecho en China