OUTSIDE

CH1000R RECHARGEABLE HEADLAMP / 充電式頭燈 / LINTERNA DE CABEZA RECARGABLE / UPPLADDNINGSBAR PANNLAMPA

品項 / 商品編號 1806407

IMPORTANT, RETAIN FOR FUTURE REFERENCE: READ CAREFULLY FCC STATEMENT

This device complies with part 15 of the FCC Rules. Operation is subject to the following two conditions: (1) this device may not cause harmful interference, and (2) this device must accept any interference received, including interference that may cause undesired operation.

This equipment has been tested and found to comply with the limits for a Class B digital device, pursuant to Part 15 of the FCC Rules.

These limits are designed to provide reasonable protection against harmful interference in a residential installation.

This equipment generates, uses and can radiate radio frequency energy, and if not installed and used in accordance with the instructions, may cause harmful interference to radio communications. However, there is no guarantee that interference will not occur in a particular installation.

If this equipment does cause harmful interference to radio or television reception, which can be determined by turning the equipment off and on, the user is encouraged to try to correct the interference by one or more of the following measures:

- Reorient or relocate the receiving antenna.
- Increase the separation between the equipment and receiver.
- Connect the equipment into an outlet on a circuit different from which the receiver is connected.
- Consult the dealer or an experienced radio/TV technician for help.

WARNING:Changes or modifications to this device not approved by the party responsible for compliance could void the user’s authority to operate the equipment.

Always purchase the correct size and grade of battery most suitable for the intended use. Replace all batteries of a set at the same time. Clean the battery contacts and also those of the device prior to battery installation. Ensure the batteries are installed correctly with regard to polarity (+ and -). Remove batteries from equipment that is not to be used for an extended period of time. Remove used batteries promptly. Always replace the whole set of batteries at one time, taking care not to mix old and new ones or batteries of different types. When batteries of different brand or type are used together, or new and old batteries are used together, some batteries may be over-discharged due to a difference of voltage or capacity. This can result in venting, leakage, and rupture and may cause personal injury.

內含重要說明，請保留以供日後參考：請詳閱

本裝置符合美國聯邦通訊委員會（FCC）規範的15部分之規定。操作合乎以下兩項條件限制：(1) 本裝置不致造成有害的干擾，且(2) 本裝置必須能承受所接收之任何干擾，包括可能造成非預期的操作干擾。

本產品設備經測試並證明符合根據FCC規範的15部分所設定之B級（Class B）數位裝置之限制條件。

相關限制的訂定在於提供適當的保護，以防止住宅安裝時造成不良干擾。

本產品設備會產生、使用並釋放射頻電能，如未依照說明手冊進行安裝與使用，將對無線電通訊產生不良干擾。然而，以特定的程序安裝並不保證絕對不會有干擾產生。

若本裝置確實對無線電通訊及電視信號接收產生嚴重的干擾，此不良干擾可經由交替開關本產品設備來判定，用戶可透過以下一種或多種方法試著解除干擾：

- 調整接收天線的方向或位置。
- 拉長設備與接收器的間距。
- 將產品設備接到與接收器不同電路的插座上。
- 請洽經銷商或有經驗的無線電 / 電視技術人員以尋求協助。

警告：未經負責本產品合規性之一方之許可而逕自變更或改裝，可取消使用者操作本產品之授權。

務必購買最適用的正確尺寸與等級的電池。整組電池應全數同時更換。安裝電池前請先清潔電池與本產品設備之接點。確保電池正確地依正負極位（+ 與 -）加以安裝。長時間不使用時應將電池由裝置內取出。耗用完的電池應立即取出。電池務必整組同時更換，注意勿混用新舊電池或是不同類型的電池。不同品牌或種類的電池一起使用，或是新舊電池共用時，部分電池可能會因電壓或是容量的不同而過度放電。這可能導致排氣、洩漏和斷裂而會造成人身傷害。

IMPORTANTE: CONSERVE PARA FUTURA REFERENCIA, LEA CUIDADOSAMENTE AVISO DE LA FCC

Este dispositivo cumple con el Apartado 15 de las Normas de la FCC. Su funcionamiento está sujeto a las siguientes dos condiciones: (1) este dispositivo no debe causar interferencia perjudicial; (2) este dispositivo debe aceptar cualquier interferencia recibida, incluso aquellas que pudieran causar un funcionamiento no deseado.

Este equipo se ha probado y cumple con los límites para dispositivo digital Clase B, en conformidad con el Apartado 15 del Reglamento FCC.

Estos límites están diseñados para proporcionar la protección adecuada contra interferencias dañinas en instalaciones residenciales.

Este equipo genera, utiliza y puede irradiar energía de radiofrecuencia y, si no se instala y utiliza conforme a las instrucciones, puede provocar interferencia perjudicial en radiocomunicaciones. Sin embargo, no se garantiza que no ocurra interferencia en una instalación en particular.

Si este equipo llegara a ocasionar interferencia dañina a la recepción de radio o televisión, lo cual puede determinarse apagando y encendiendo el equipo, el usuario puede intentar corregir la interferencia adoptando una o más de las siguientes medidas:

- Reoriente o reubique la antena receptora.
- Aumente la distancia de separación entre el equipo y el receptor.
- Conecte el equipo a un enchufe de salida en un circuito distinto al que está conectado el receptor.
- Consulte a su distribuidor o a un técnico experimentado en radio/TV.

ADVERTENCIA:Los cambios o modificaciones a este dispositivo que no sean aprobados por la parte responsable del cumplimiento podrían anular la autorización del usuario para operar el equipo.

Siempre compre el tamaño y tipo de batería correctos, los más adecuados para el uso previsto. Reemplace todas las baterías de un conjunto al mismo tiempo. Limpie los contactos de las baterías y también los del dispositivo antes de instalar las baterías. Asegúrese de que las baterías estén instaladas correctamente, respetando la polaridad (+ y -). Retire las baterías de los equipos que no se vayan a utilizar por un período prolongado. Retire las baterías usadas de inmediato. Siempre reemplace el conjunto completo de baterías al mismo tiempo, teniendo cuidado de no mezclar baterías viejas y nuevas ni baterías de diferentes tipos. Cuando se usan juntas baterías de diferentes marcas o tipos, o baterías nuevas y viejas, algunas baterías pueden descargarse en exceso debido a la diferencia de voltaje o capacidad. Esto puede provocar ventilación, fugas y rupturas, y puede causar lesiones personales.

VIKTIGT, SPARA FÖR FRAMTIDA REFERENS: LÄS NOGGRANT FCC-UTTALANDE

Denna enhet uppfyller del 15 av FCC-reglerna. Användningen är föremål för följande två villkor: (1) denna enhet får inte orsaka skadliga störningar, och (2) denna enhet måste acceptera alla mottagna störningar, inklusive störningar som kan orsaka oönskad funktion.

Denna utrustning har testats och befunnits överensstämma med gränserna för en digital enhet av klass B, i enlighet med del 15 av FCC-reglerna.

Dessa gränser är utformade för att ge rimligt skydd mot skadliga störningar i en bostadsinstallation.

Denna utrustning genererar, använder och kan utstråla radiofrekvensenergi, och om den inte installeras och används i enlighet med instruktionerna kan den orsaka skadliga störningar på radiokommunikation. Det finns dock ingen garanti för att störningar inte kommer att inträffa i en viss installation.

Om den här utrustningen orsakar skadliga störningar på radio-eller tv-mottagning, vilket kan fastställas genom att slå av och på utrustningen, uppmanas användaren att försöka korrigera störningen med en eller flera av följande åtgärder:

- Omorientera eller flytta mottagningsantennen.
- Öka avståndet mellan utrustningen och mottagaren.
- Anslut utrustningen till ett uttag på en annan krets än den som mottagaren är kopplad till.
- Kontakta återförsäljaren eller en erfaren radio-/TV-tekniker för hjälp.

VARNING: Ändringar eller modifieringar av denna enhet som inte godkänts av den ansvariga parten för överensstämmelse kan ogiltigförklara användarens tillstånd att använda utrustningen.

Köp alltid rätt storlek och typ av batteri som är bäst lämpad för avsedd användning. Byt ut alla batterier i en uppsättning samtidigt. Rengör batterikontakterna och även enhetens kontakter innan du installerar batterierna. Se till att batterierna är korrekt installerade med hänsyn till polariteten (+ och -). Ta bort batterier från utrustning som inte ska användas under en längre tid. Ta omedelbart bort använda batterier. Byt alltid hela batterisatsen på en gång och se till att inte blanda gamla och nya batterier eller batterier av olika typer. När batterier av olika märken eller typer används tillsammans, eller när nya och gamla batterier används tillsammans, kan vissa batterier överurladdas på grund av skillnad i spänning eller kapacitet. Detta kan leda till gasning, läckage och sprängning och kan orsaka personskador.

Distributed by:
Costco Wholesale Corporation
P.O. Box 34535
Seattle, WA 98124-1535
USA
1-800-774-2678
www.costco.com

Costco Wholesale Spain S.L.U.
Polígono Empresarial Los Gavilanes
C/ Agustín de Betancourt, 17
28906 Getafe (Madrid) España
NIF: B86509460
900 111 155
www.costco.es

Costco Wholesale New Zealand Limited
2 Gunton Drive
Westgate
Auckland 0814
New Zealand
www.costco.co.nz

Costco Wholesale Canada Ltd.*
415 W. Hunt Club Road
Ottawa, Ontario
K2E 1C5, Canada
1-800-463-3783
www.costco.ca
* faisant affaire au Québec sous le nom les Entrepôts Costco

Costco Wholesale Iceland ehf.
Kauptún 3-7, 210 Gardabaer
Iceland
www.costco.is

Costco (China) Investment Co., Ltd.
Room 01 Mezzanine
No. 5178, Kang Xin Highway
Pudong New District
Shanghai
China 201315
+86-21-6257-7065

Importado por:
Importadora Primex S.A. de C.V.
Blvd. Magnocentro No. 4
San Fernando La Herradura
Huixquilucan, Estado de México
C.P. 52765
RFC: IPR-930907-S70
(55)-5246-5500
www.costco.com.mx

Costco France
1 avenue de Bréhat
91140 Villebon-sur-Yvette
France
01 80 45 01 10
www.costco.fr

Costco Wholesale Sweden AB
Box 614
114 11 Stockholm
Sweden
www.costco.se

Costco Wholesale Australia Pty Ltd
17-21 Parramatta Road
Lidcombe NSW 2141
Australia
www.costco.com.au

Costco Wholesale Japan Ltd.
2 Kakuchi, 2 Gaiku, Kaneda-Nishi
361 Urikura, Kisarazu shi
Chiba, 292-0007 Japan
0570-200-800
www.costco.co.jp

Costco Wholesale UK Ltd /
Costco Online UK Ltd
Hartspring Lane
Watford, Herts
WD25 8JS
United Kingdom
01923 213113
www.costco.co.uk

Costco Wholesale Korea, Ltd.
40, Iljik-ro
Gwangmyeong-si
Gyeonggi-do, 14347, Korea
1899-9900
www.costco.co.kr

24-941v02K 2412A

品項 / 商品編號 1806407

CH1000R RECHARGEABLE HEADLAMP
CH1000R 充電式頭燈
CH1000R LINTERNA DE CABEZA RECARGABLE
CH1000R UPPLADDNINGSBAR PANNLAMPA

INSIDE

CH1000R RECHARGEABLE HEADLAMP / 充電式頭燈 / LINTERNA DE CABEZA RECARGABLE / UPPLADDNINGSBAR PANNLAMPA

品項 / 商品編號 1806407

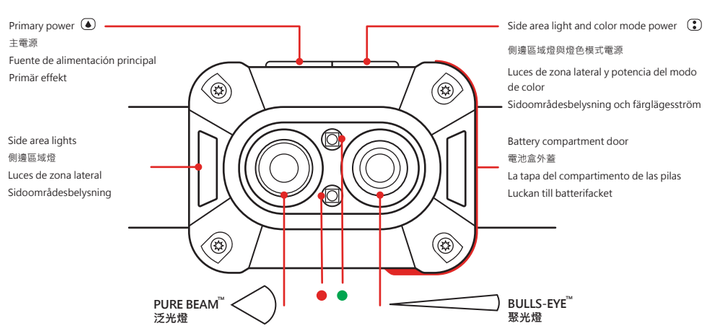

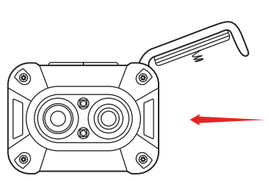

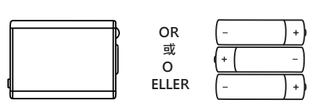

ZX355 rechargeable battery	3 × AAA alkaline batteries
ZX355充電電池	3 x 4號（AAA）鹼性電池
Batería recargable ZX355	3 × AAA pilas alcalinas
Uppladdningsbara ZX355-batteriet	3 × AAA alkaliska batterier

POWER 電源 ENCENDIDO EFFEKT

The CH1000R can be powered by the included ZX355 rechargeable battery or the included 3 × AAA alkaline batteries. To access the battery compartment, apply gentle upwards pressure on the lock tab to release the catch and open the battery compartment door.

CH1000R能夠藉由包括ZX355充電電池或是的3 顆4號（AAA）鹼性電池（產品皆已附）進行驅動。找到電池盒的位置，在固定鎖片上稍微施力向上將鉤扣解開並打開電池盒外蓋。

La CH1000R puede alimentarse con la batería recargable ZX355 incluida o con 3 pilas alcalinas AAA incluidas. Para acceder al compartimento de las pilas, ejerza una suave presión hacia arriba sobre la lengüeta de bloqueo para liberar el pestillo y abrir la tapa del compartimento de las pilas.

CH1000R kan drivas av det medföljande uppladdningsbara ZX355-batteriet eller medföljande 3 × alkaliska AAA-batterier. För att komma åt batterifacket, tryck försiktigt uppåt på låsfliken för att frigöra spärren och öppna luckan till batterifacket.

LIGHT MODES 燈光模式 MODALIDADES DE LUZ LJUSLÄGEN

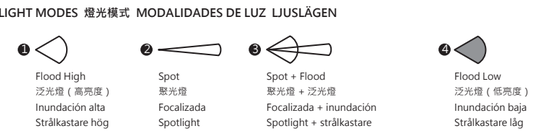

1	2	3	4
Flood High 泛光燈（高亮度） Inundación alta Strålkastare hög	Spot 聚光燈 Focalizada Spotlight	Spot + Flood 聚光燈 + 泛光燈 Focalizada + inundación Spotlight + strålkastare	Flood Low 泛光燈（低亮度） Inundación baja Strålkastare låg

While wearing the headlamp, use the right-side power button to cycle through the white light modes.

戴上頭燈時，使用右側電源鍵可循環切換白色燈模式

Mientras lleva la linterna frontal, utilice el botón de encendido del lado derecho para alternar entre los modos de luz blanca.

När du bär pannlampan, använd strömknappen på höger sida för att växla mellan lägena för vitt ljus.

1	2
High 高亮度 Alta Hög	Low 低亮度 Baja Låg

Use the left-side power button to cycle through side area light modes.

使用左側電源鍵可循環切換側邊區域燈模式。

Utilice el botón de encendido del lado izquierdo para alternar entre los modos de luz de la zona lateral.

Använd strömknappen på vänster sida för att växla mellan lägena för sidoområdesbelysning.

1	2
Red 紅色燈 Rojo Röd	Green 綠色燈 Verde Grön

Press and hold the left-side power button to activate and cycle through color modes.

持續按壓左側電源鍵可啟動並循環切換燈色模式。

Mantenga pulsado el botón de encendido del lado izquierdo para activar y alternar entre los modos de color.

Tryck och håll ned strömknappen på vänster sida för att aktivera och växla mellan färglägen.

LOCK OUT MODE 鎖定模式 MODO DE BLOQUEO LÅSNINGSLÄGE

The CH1000R features a Lock Out mode to prevent the headlamp from being turned on accidentally. To engage Lock Out mode, press and hold both power buttons until the red light flashes. Press and hold both power buttons again until the green light flashes to disengage Lock Out mode.

CH1000R具備鎖定模式可預防頭燈意外地開啟。要使用鎖定模式時，持續按住兩個電源鍵直到紅色燈閃爍。再次將兩個電源鍵按著不放直到綠色燈閃爍，便可解除鎖定模式。

La CH1000R dispone de un modo de bloqueo (Lock Out) para evitar que la linterna frontal se encienda accidentalmente. Para activarlo, mantenga pulsados ambos botones de encendido hasta que la luz roja parpadee. Mantenga pulsados ambos botones de encendido de nuevo hasta que la luz verde parpadee para desactivar el modo de bloqueo.

CH1000R har ett lås-läge för att förhindra att pannlampan slås på av misstag. För att aktivera låsläget trycker du på och håller in båda strömknapparna tills den röda lampan blinkar. Tryck och håll in båda strömknapparna igen tills den gröna lampan blinkar för att koppla ur låsläget.

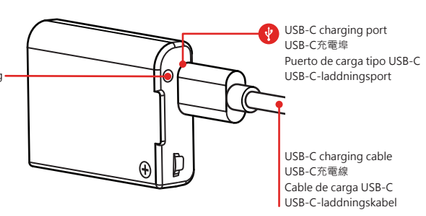

DIRECT CHARGING 直接充電 CARGA DIRECTA DIREKT LADDNING

To charge the COAST ZX355 rechargeable battery, insert the USB-C charging cable into the charging port and connect to a power source. Fully charge battery before first use.
Caution: Only compatible with the COAST ZX355 rechargeable battey. Do not attempt to power with other aftermarket rechargeable batteries.

COAST ZX355充電電池進行充電時，將USB-C充電線插入充電埠並連接至任一電源。
首次使用前先將電池充飽電量
警告：僅適用COAST ZX355充電電池。請勿嘗試使用其他售後維修市場的充電電池進行啟動。

Para cargar la pila recargable COAST ZX355, inserte el cable de carga USB-C en el puerto de carga y conéctelo a una fuente de alimentación. Cargue a pila por completo antes del primer uso.
Precaución: Compatible con la pila recargable COAST ZX355 solamente. No intente alimentar con otras pilas recargables del mercado.

För att ladda det uppladdningsbara COAST ZX355-batteriet, sätt i USB-C-laddningskabeln i laddningsporten och anslut till en str ömkälla. Ladda batteriet helt innan du använder det första gången.
Försiktighet: Endast kompatibel med det uppladdningsbara COAST ZX355-batteriet. Försök inte att driva med andra uppladdningsbara batterier på marknaden.

CARE 保養維護 CUIDADOS SKÖTSEL

Keep lens clean and free of markings or debris to avoid damage to the optic. To clean, wipe the exterior with a damp cloth. Do not submerge.

鏡片保持乾淨且無斑點或是碎屑以避免造成光學鏡片損傷。清潔時，以沾濕的布料擦拭外部。
請勿浸入水中。

Mantenga la lente limpia y libre de marcas o residuos para evitar daños en la óptica. Para limpiar el exterior, límpielo con un paño húmedo. No lo sumerja en agua.

Håll linsen ren och fri från markeringar eller skräp för att undvika skador på optiken. För att rengöra, torka av utsidan med fuktig trasa. Sänk inte ner i vatten.

WARRANTY 保固 GARANTÍA GARANTIE

Visit www.COASTportland.com/warranty for more information.

造訪www.COASTportland.com/warranty以取得更多資訊。

Para más información, visite www.COASTportland.com/warranty.

Besök www.COASTportland.com/warranty för mer information.

COAST WARRANTY 保固 GARANTÍA COAST CARE®

MADE IN CHINA / 中國製造 / HECHO EN CHINA / TILLVERKAD I KINA