SUNCAST 8x7呎直立式儲藏屋

組裝說明

需要的工具

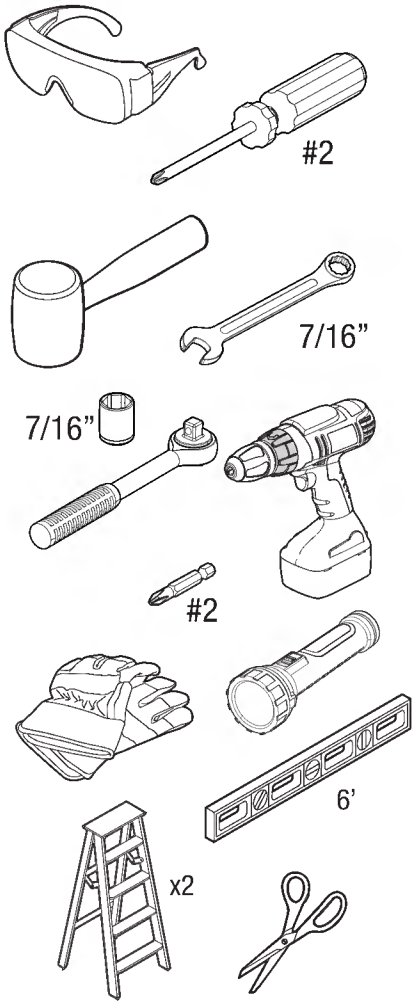

套組所附的配件

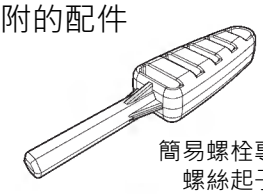

簡易螺栓專用
螺絲起子

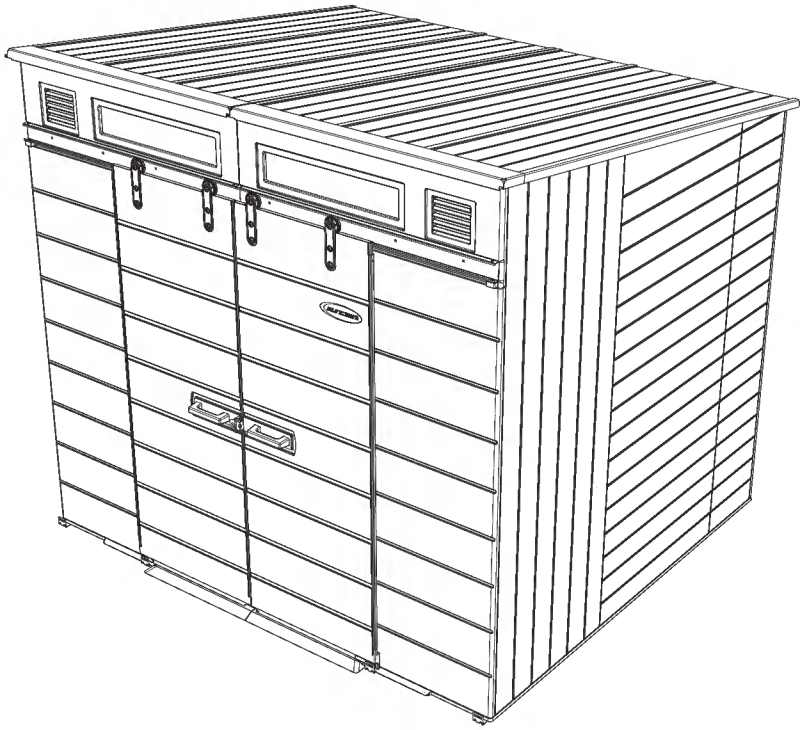

掃描二維條碼（QR code）可觀看產品組裝影片

Built for Everyday Life™

© 2024 Suncast Corporation, Batavia, IL

請在購買後的90天內註冊以啟動產品保固！

產品附90天或90天內之保固期則無需進行註冊。

1.可造訪**www/suncast.com/warranty**查看您產品的保固條款
（產品附90天或90天內之保固期則無需進行註冊）
2.完成註冊：可透過造訪**http://support.suncast.com**填妥表格並上傳您的收據副本或是掃描二維條碼（QR code）。

有疑問?

針對產品的疑問、組裝協助、更換零件以及更多的問題，可透過以下方式聯絡：

https://support.suncast.com

Suncast Corporation Customer Care
701 N. Kirk Road, Batavia, IL 60510

1-800-846-2345
1-630-381-6309

開始組裝前...

- **諮詢當地的主管機關，是否需要任何的許可證才可搭建儲藏屋。**
  搭建儲藏屋之前，請與當地的建築法規行政人員確認，以查核所有必要的許可或是建築限制。
- **必須要先有一處平坦且堅實的基座，才可進行儲藏屋的搭建作業。**
  本手冊後面有場地準備的資訊。基座與本手冊的說明規格有所出入時，可能會妨礙組裝的正確性並使零件受損。
- **組裝之前應仔細地閱讀指示說明。**
  本套組包含的零件，若未正確地進行組裝或是順序錯誤，可能會發生損壞的狀況。
- **請遵照指示說明。**
  Suncast並不承擔因組裝不正確所造成的零件遺失或損壞的更換責任。
- **組裝全程需有人協助。**

代表至少需要兩位成人才能完成該部分的組裝。

代表建議在使用電鑽時應小心謹慎。

重要事項

拆封所有零件之前，應先完成場地準備以及基座施工等作業。
先打開所有的箱子並將零件整齊地擺放好。各個箱子內可能會裝入小型零件。請參照本手冊內的零件明細，以確認所有的零件皆未缺漏。

注意事項

- 電動工具會施加過大的扭力而會對本產品造成損壞。若您選擇使用電動工具組裝本產品，Suncast建議使用可變速、無線電鑽，將其可換檔位離合器調整至最低速設定。#2十字螺絲起子鑽頭適用於本產品提供的五金零件。Suncast並無法保證遵照此建議能夠避免本產品免於受損。因扭力過大而造成零件損壞並未涵蓋在Suncast的有限保固內。
- 務必做好適當的場地準備工作。
- 儲藏屋不適用於收納可燃或是腐蝕性或侵蝕性物料。
- 儲藏屋不可用來居住或是供孩童使用。
- **請勿**在收納用儲藏屋的屋頂站立、蹲坐或是存放物品。
- 受損的零件應立即地進行維修或更換。
- **請勿**裝設在熱的或是會變熱的物體附近。
- 重物不應靠著牆板，這會造成面板變形而永久損壞。
- Suncast並不承擔因氣候或誤用所造成的損壞之責。
- 本套組包含具有銳利邊緣的零件。操作處理時請小心，建議使用工作手套。
- **金屬鑽孔時**，要小心毛邊、刨花與其他的銳利邊緣。強烈建議使用安全護目鏡。
- **請勿**裝設在靠近高度反射表面的區域（註：低輻射窗玻璃比標準窗玻璃更具反射力而可能會影響到本產品的使用壽命）。
- 產品可防水而非完全不透水。組件應設置在遠離雨水槽和排水管以維持最佳性能。

儲藏屋的維護與保養

- 在固定時間間隔內，為儲藏屋進行檢查以確保其組裝仍保有完整性。
- 定期地檢查選擇裝設儲藏屋的位置是否仍平穩。
- 屋頂保持乾淨不要有積雪與落葉。
- 為能維護儲藏屋的外觀，我們建議定期以溫和無刺激性的肥皂水進行清潔。**請勿**使用漂白劑、氨或是其他具腐蝕性的清潔劑，也**請勿**使用鬃毛刷。無法定期清潔，會導致塑膠永久沾染污漬。此類瑕疵並未涵蓋在保固內。

組裝日提示

- **請勿**嘗試在強風的日子裡進行組裝。
- 請撥出適當的時間以完成儲藏屋的組裝作業。未完成組裝的儲藏屋可能會造成安全性危害。
- 確保就近有能夠協助抬高並固定零配件就位的幫手。
- 屋頂一旦組裝完成，在儲藏屋內部組裝較小的零配件時可能會使用到手電筒。
- **請勿**使用扭力扳手或是手搖鑽固定簡易螺栓。只能使用已提供的簡易螺栓專用螺絲起子。
- Suncast提供額外的五金零件作為小型固定栓以方便客戶使用。某些狀況下，完成組裝時仍會有額外的小型固定栓。

註：本產品包含的零件會在搭建儲藏屋時使用在不同方位。請留意本使用手冊各部分所示的零件方向。未能遵照指示說明，可能會造成零件的損壞。Suncast並不承擔因組裝不正確所造成的零件缺損的更換責任。

零件 – 面板

重要事項：

拆封所有零件之前，應先完成場地準備以及基座施工等作業。

先打開所有的箱子並將零件整齊地擺放好。各個箱子內可能會裝入小型零件。請參照本手冊內的零件明細，以確認所有的零件皆未缺漏。

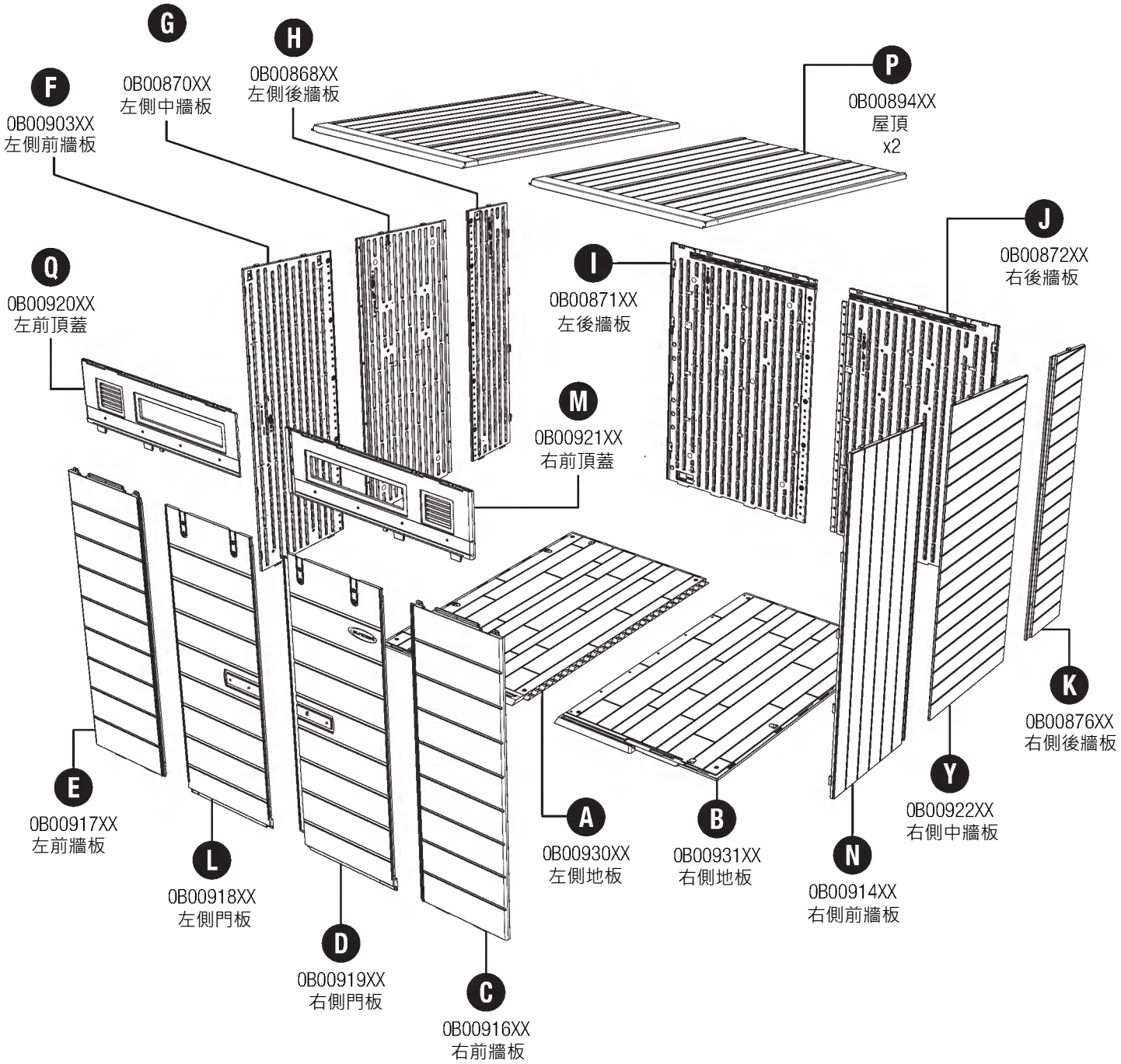

零件 – 鋼材

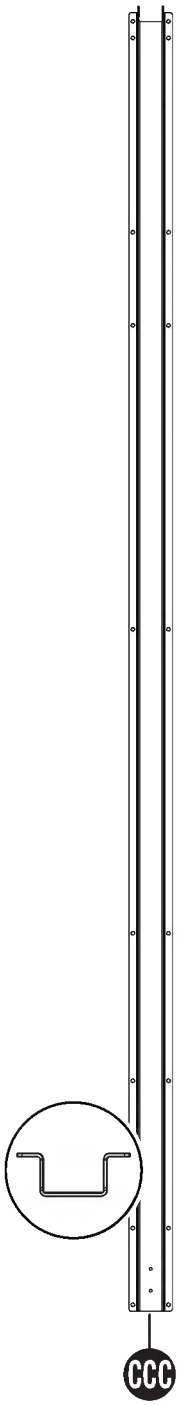

1MRG04005A
68.5" 側板連接柱
x4

鋼材套組 #1：0860129

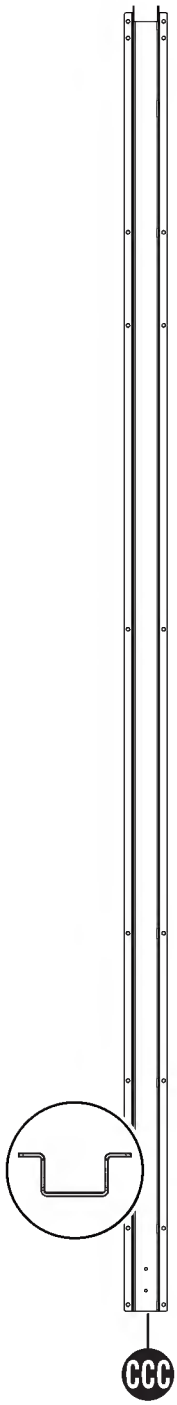

1MRG04005A
68.5" 側板連接柱
x2

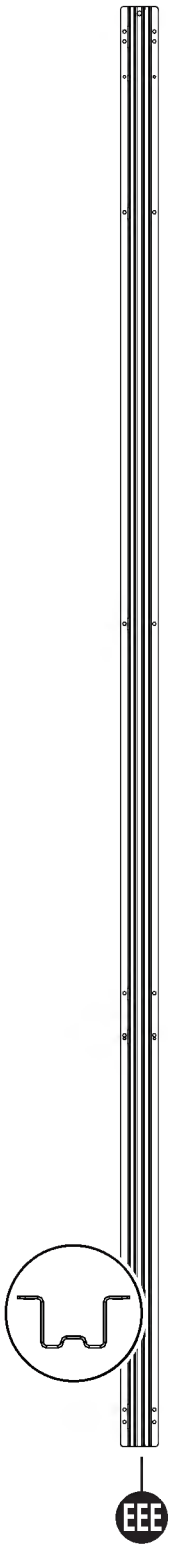

1MRG05006A
82.94"桁架
x3

鋼材套組 #2：0860130

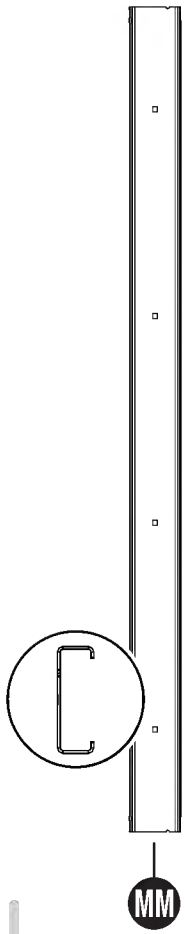

0MR011002
47.5" 門板軌道
x2

門板套組：0860132

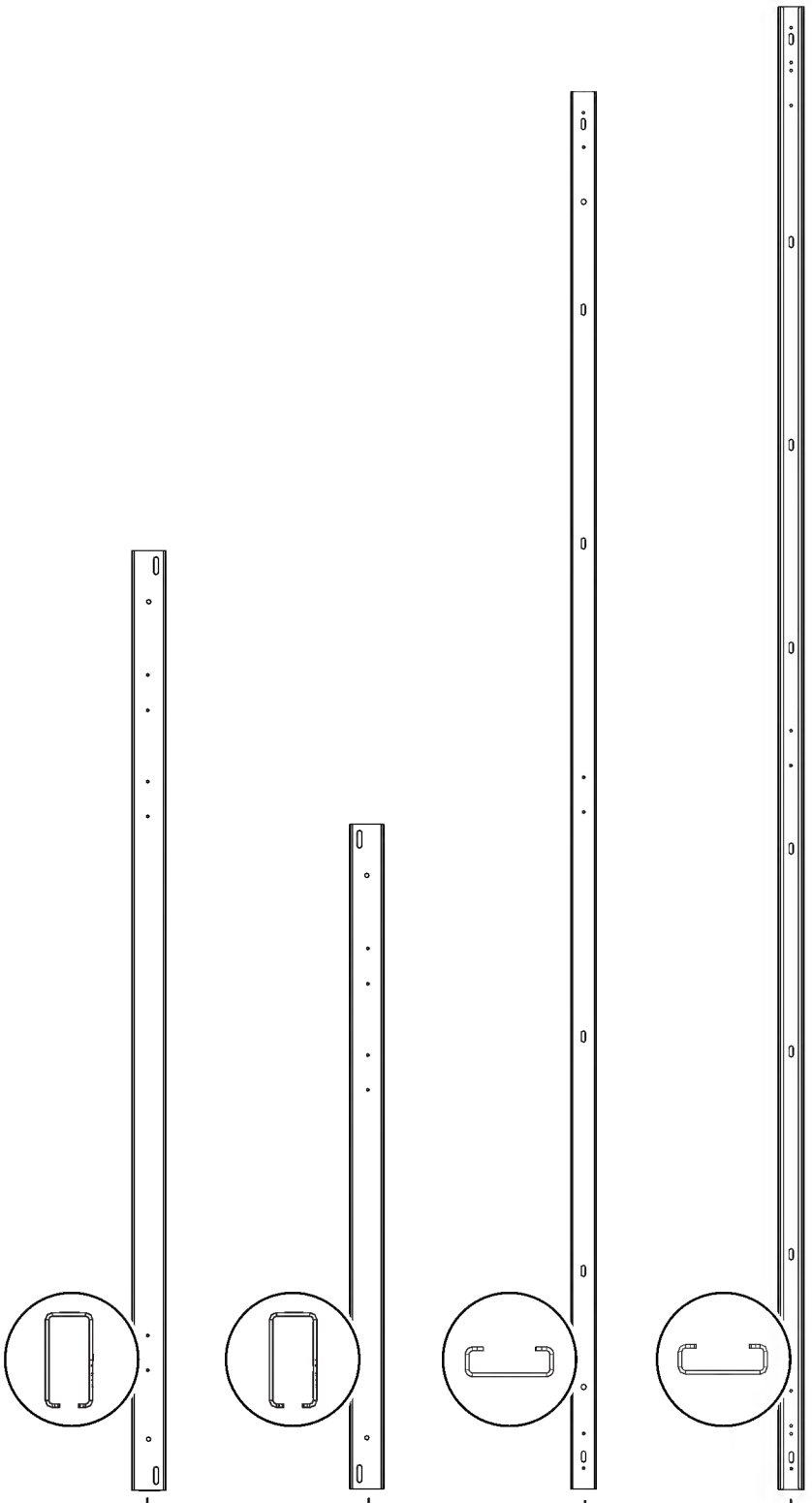

RR	QQ	AAA	LL
1MRG01024	1MRG01025	1MRG02025	1MRG02028
55.14" 屋頂橫樑	39" 屋頂橫樑	82" 頂蓋橫樑	87" 頂蓋橫樑
x1	x1	x1	x2

鋼材套組 #3：0860131

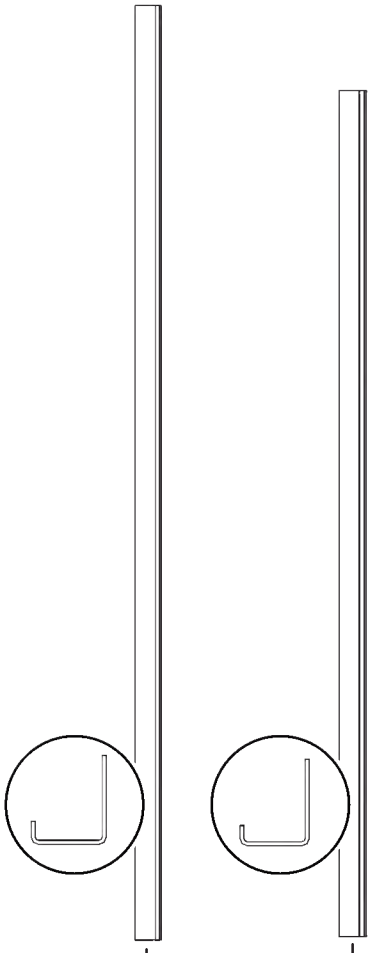

U	T
0511027	0511029
53" 雨水槽	48" 雨水槽
x1	x1

雨水槽套組：0464925

零件 – 零組件

零件盒：0464867

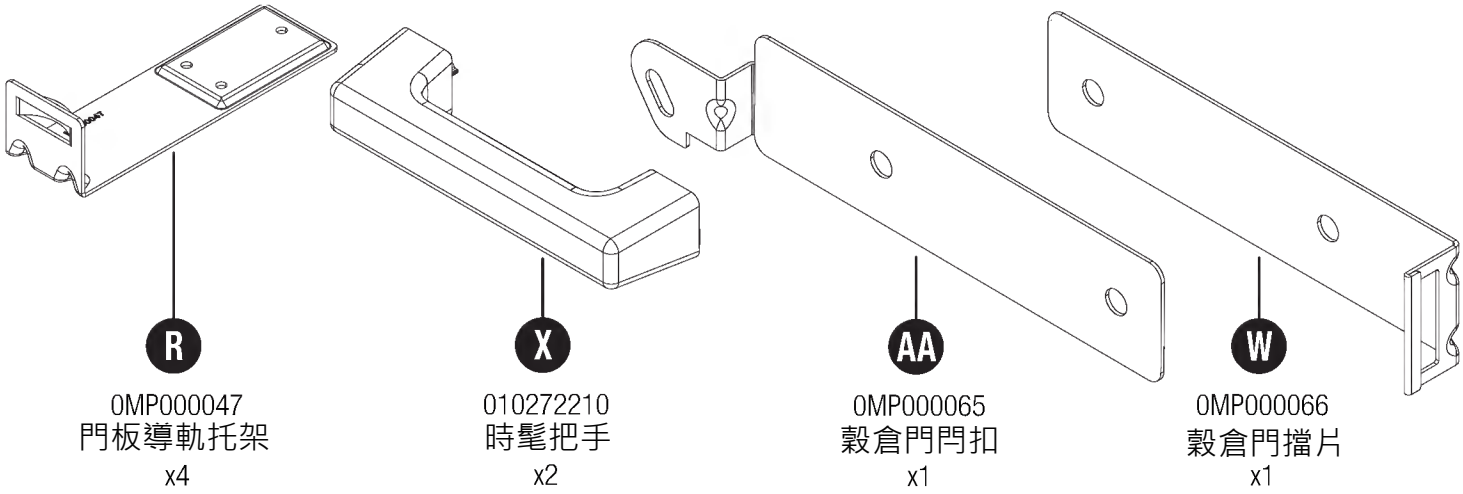

0MP000047
門板導軌托架
x4

010272210
時髦把手
x2

0MP000065
穀倉門閂扣
x1

0MP000066
穀倉門擋片
x1

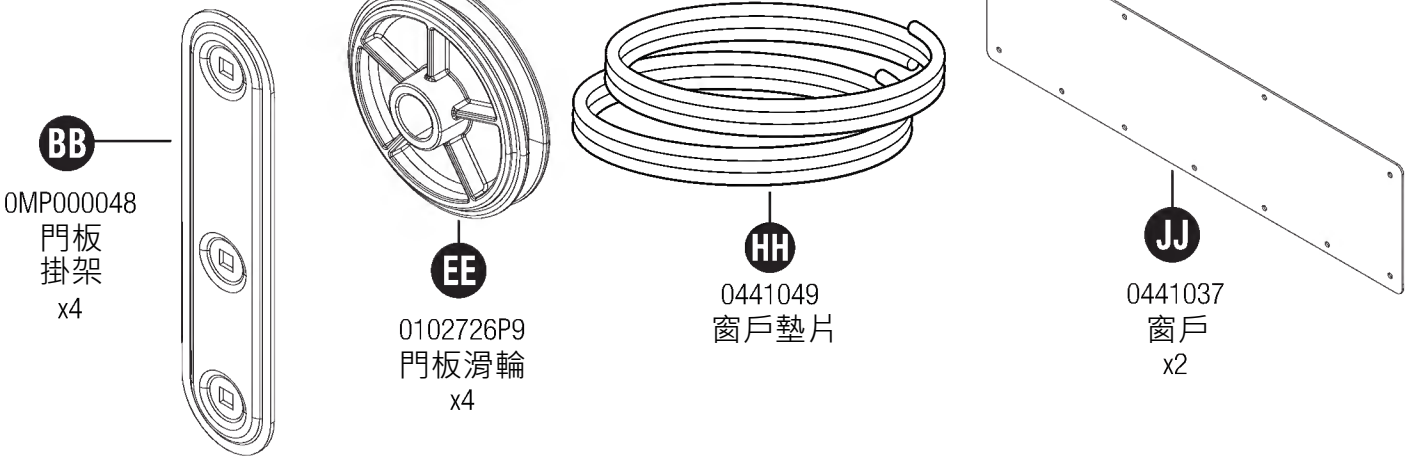

0MP000048
門板
掛架
x4

0102726P9
門板滑輪
x4

0441049
窗戶墊片

0441037
窗戶
x2

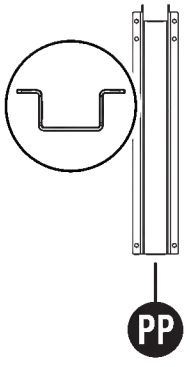

1MRG04004
13.5"側板連接柱
x1

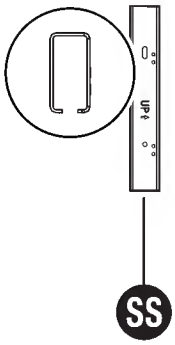

1MRG1001
12"連接管
x1

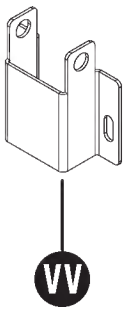

1MPG00023A
支撐托架
x4

0480589 – 簡易螺栓專用螺絲起子與滑軌

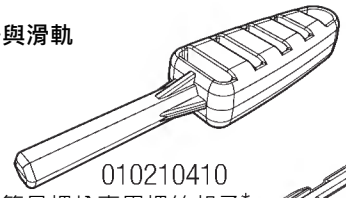

010210410
簡易螺栓專用螺絲起子*

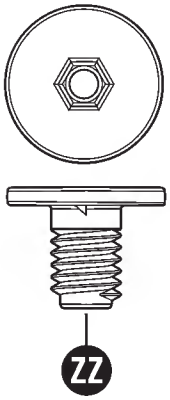

010256307
簡易螺栓支撐托架
x32

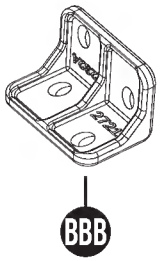

010272110
屋頂托架
x2

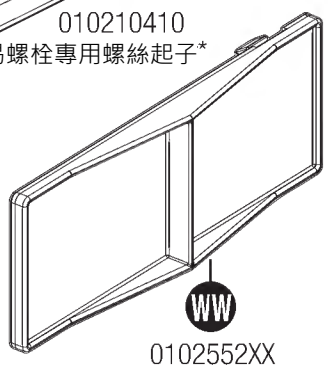

0102552XX
線繩滑軌
x1

主要五金零件袋 - 0470002

主要五金零件袋：0470002

0480377 - #10 螺絲 (x2袋)

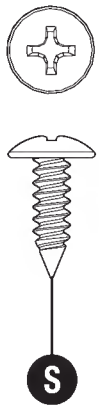

0630821
#10 x .625”
螺絲
x312
(每袋156顆)

0671319 – 穀倉門

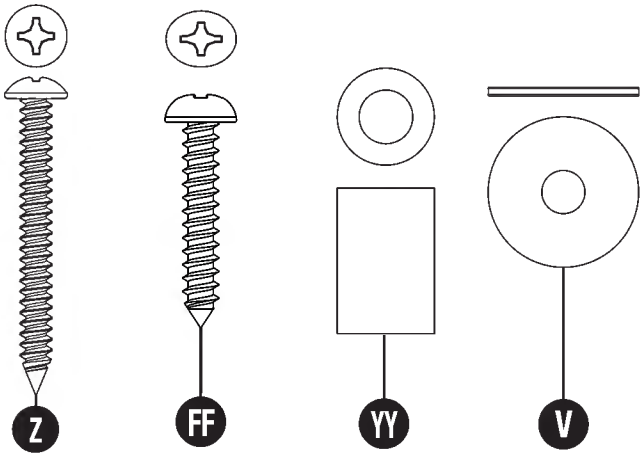

0632130
#10 x 1.75"
螺絲
x1

0631252
#10 x 1"
螺絲
x3

0510987
尼龍間隔柱
x1

0631733A
.25"
平墊圈
x4

0671336 – 軌道

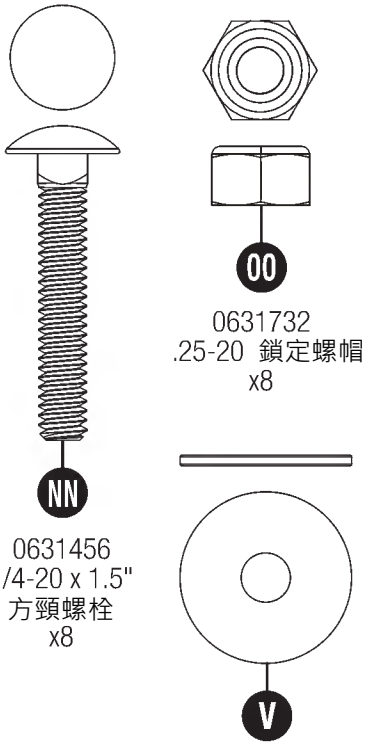

0631456
1/4-20 x 1.5"
方頸螺栓
x8

0631732
.25-20 鎖定螺帽
x8

0631733A
.25" 平墊圈
x1

0671320 – 掛架

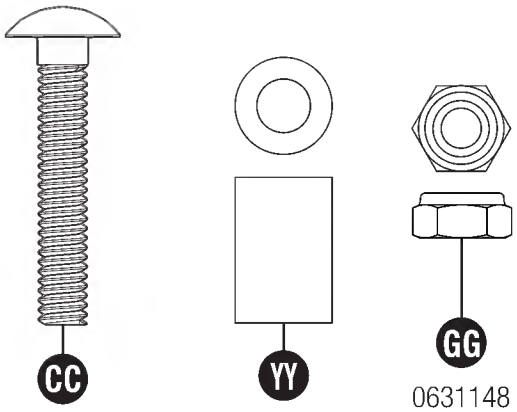

0632496
1/4-20 x 1.25”
方頸螺栓
x12

0510987
尼龍間隔柱
x4

0631148
.25"-20
尼龍鎖定
螺帽
x12

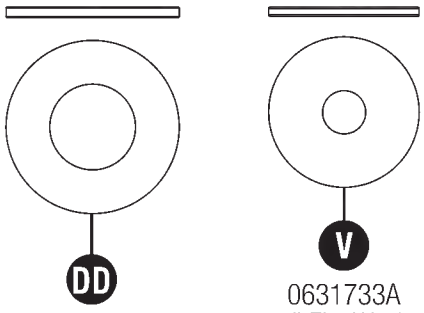

0631011
.375" Flat Washer
x4

0631733A
.25" Flat Washer
x12

0671318 – 鋼材

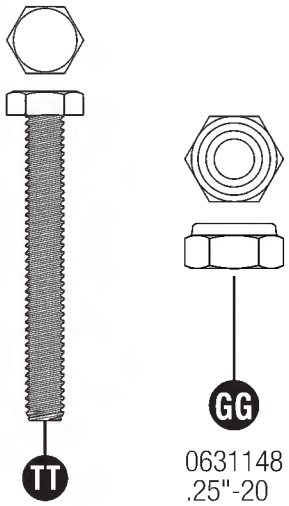

0632504
.25"-20 x 2"
六角螺栓
x15

0631148
.25"-20
尼龍鎖定螺帽
x15

0671321 – 滑門

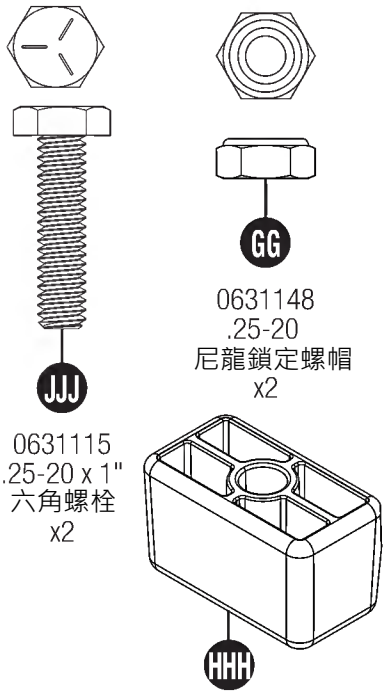

0631115
.25-20 x 1"
六角螺栓
x2

0631148
.25-20
尼龍鎖定螺帽
x2

0102748P9
門緩衝器
x2

圖示的五金零件為實際尺寸 (除另有 * 註明) 。已提供額外的五金零件。並非所有零件都會使用到。

零件 – 配件

請注意，並非所有型號的儲藏屋都有附上配件。

請參考位於儲藏屋包裝上的UPC（通用商品條碼）以確定您的儲藏屋型號。

BMS8780T	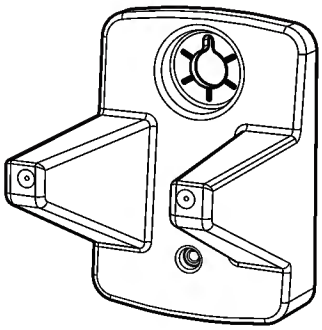 0102785P9 工具掛鈎 x4

作為安裝配件所需的簡易螺栓已包含在儲藏屋五金零件內。

想查看可用於您的儲藏屋之全系列配件，請造訪我們的網站support.suncast.com。

場地準備與平臺施工

本產品組**並未**提供施工物料

重要事項：

- **本產品應進行場地準備始可安裝。儲藏屋必須裝設在（如下所述的）人工、方正、平坦且平整的基座上。無適當的人工、方正、平坦且平整的基座，裝配最終會出現、造成變形並使儲藏屋受損。Suncast並不承擔因不正確的基座施工而需更換損壞的零件或財產損失之責任。應依如下所述適當地搭建人工基座，保固始生效力。**
- **拆封零件並開始組裝之前，應先完成場地準備以及基座施工。若需場地準備的提示說明，請連線至www.suncast.com、諮詢零售商或參考當地的法規。**

場地準備

1.開始搭建基座或建造儲藏屋之前，請諮詢當地的主管機關建築法規與條款等相關資訊。
2.進行挖掘作業之前，請確認當地的電纜、輸送管線等公用設施的埋線位置。
3.決定最適合自己安裝的基座類型。**基座必須是方正、平坦且平整**。遵照以下基座選項之指示：
4.依以下說明完成場地準備：

- 可在基座上使用防潮層以避免儲藏屋過度冷凝。遵照當地建築法規作出適當的防潮層。
- 地面自基座區域向外應有傾斜的坡度，以提供排水。
- 將儲藏屋擺放在諸如露臺磚塊或路面磚等材料的地面，並不足以承受長期支撐結構或平緩表面。使用此類材料將使本保固失效。

混凝土板

- 建造一個至少4"（10.16公分）厚的平板
- 建議可使用鋼筋。
- 針對比以下具體指定尺寸還大的基座，必須將儲藏屋擺放在該混凝土板上的連續、平整的部分。

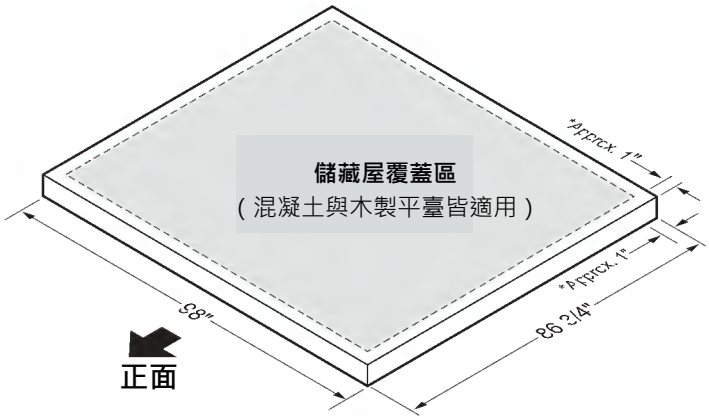

* 所示的面積大小是能夠適當容納儲藏屋的最小尺寸。

組裝完成後必須將地板固定於基座上。

- 儲藏屋的地板包含錨栓或木螺絲鎖緊的牆面錨銓固定處與平坦區域。這個平坦區域必須在將地板固定於基座之前先完成鑽孔。

- 儲藏屋必須使用3/8" 砌石錨栓與1" 墊圈（五金零件本產品未附）固定在一個連續的混凝土板上。需要使用**8顆砌石錨銓。**

木製平臺

- 使用室外用等級木材。
- 該木製平臺應設置在底板基腳墊塊或是完整基腳上。

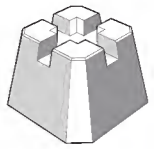

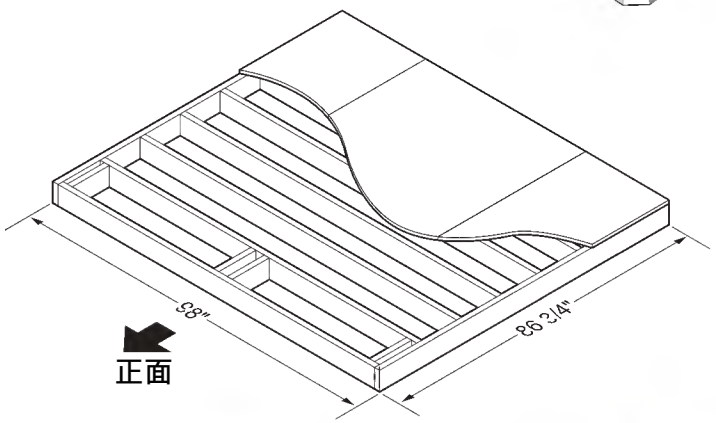

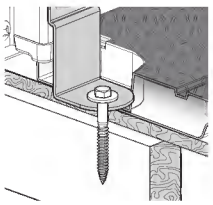
牆面錨栓剖面範例

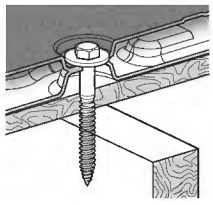
地面錨栓剖面範例

- 儲藏屋必須使用1/4" – 3/8" x 3" 的木螺絲與1" 墊圈（五金零件本產品未附）固定於木製平臺。**需要使用8顆木螺絲。**

註：儲藏屋的固定件位置設計可與下方結構配置對齊。確認地板的正面正確地定位於平臺上，以確保木螺栓與下方結構能對接。

場地準備與平臺施工（接上頁）
本產品組**並未**提供施工物料

木製平臺的關鍵間距

- 仔細地查看所有關鍵的間距尺寸。

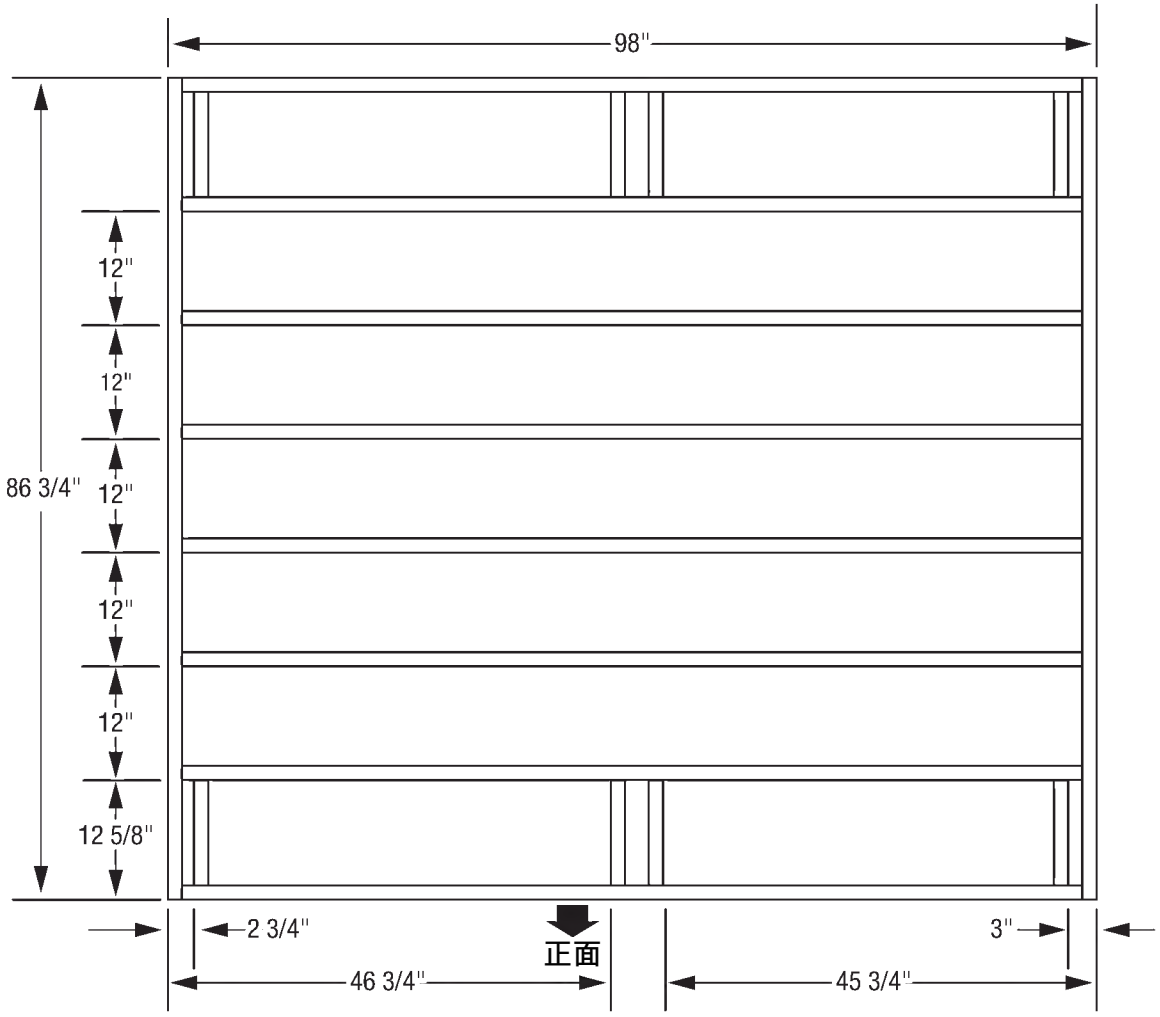

木製平臺材料明細表

項目	數量	尺寸
a	1	48" x 86.75" x .75"
b	2	25" x 86.75" x .75"
c	8	2" x 6" x 11.125"
d	2	2" x 6" x 86.75"
e	8	2" x 6" x 95"

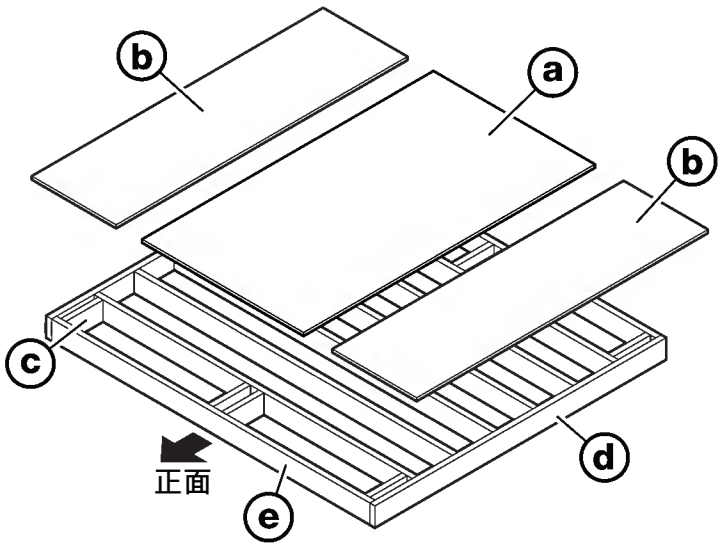

- 請注意，2 x 6尺寸的木材實際上比標記尺寸少1/2"。指定的標準尺寸預設為1.5" x 5.5"（實際木材尺寸）。木材的尺寸大小會有差異。裁切之前應確認木材尺寸並作出適當的調整以達到指定的尺寸。裁切尺寸為實際尺寸。

重要事項：若選擇使用電動工具組裝本產品，請參考電鑽使用指示的警告說明。因扭力過大而造成零件損壞並未涵蓋在Suncast的有限保固內。
本物件在部分區域使用自攻螺絲。並無預先鑽好的安裝孔。開始鑽螺絲時可能會需要稍加力道。一旦螺絲穿透塑料便會更易於鑽動。

預先組裝 – 地板導軌

需要的五金零件 / 鋼材套組

1

將右側地板（B）橫卧靠放著。如圖示，由地板底部安裝2個門板導軌托架（R），並分別以3顆螺絲（S）加以固定。

重複步驟安裝左側地板（A）。

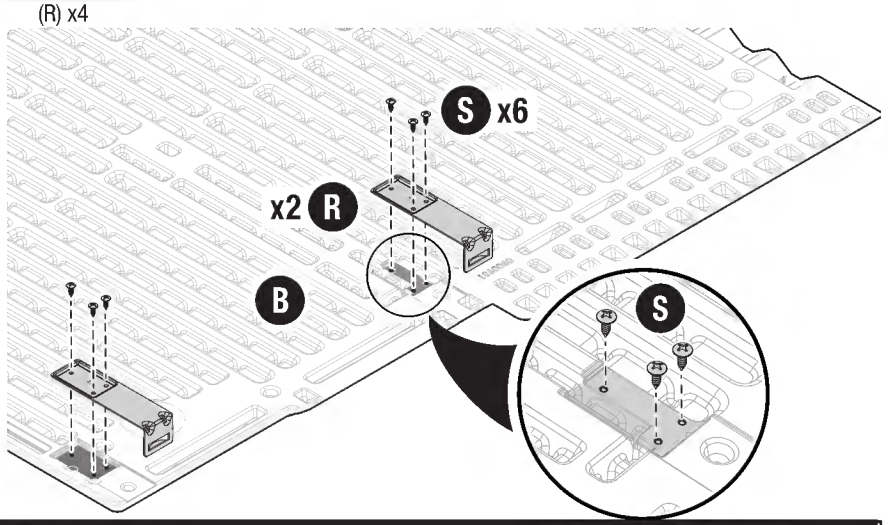

預先組裝 – 門板把手

需要的五金零件 / 鋼材套組

2

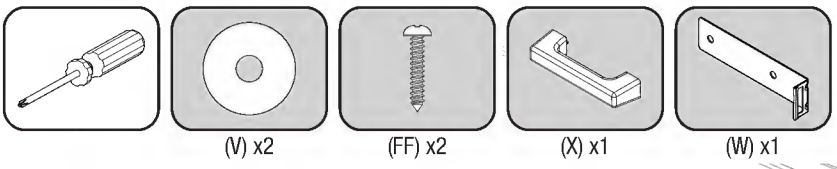

由左側門板（L）內側安裝兩個墊圈（V）與2顆螺絲（FF）。由門外側放置擋片（W）和1個門把手（X）穿過先前已安裝的螺絲（FF）。將其穩固地鎖緊。

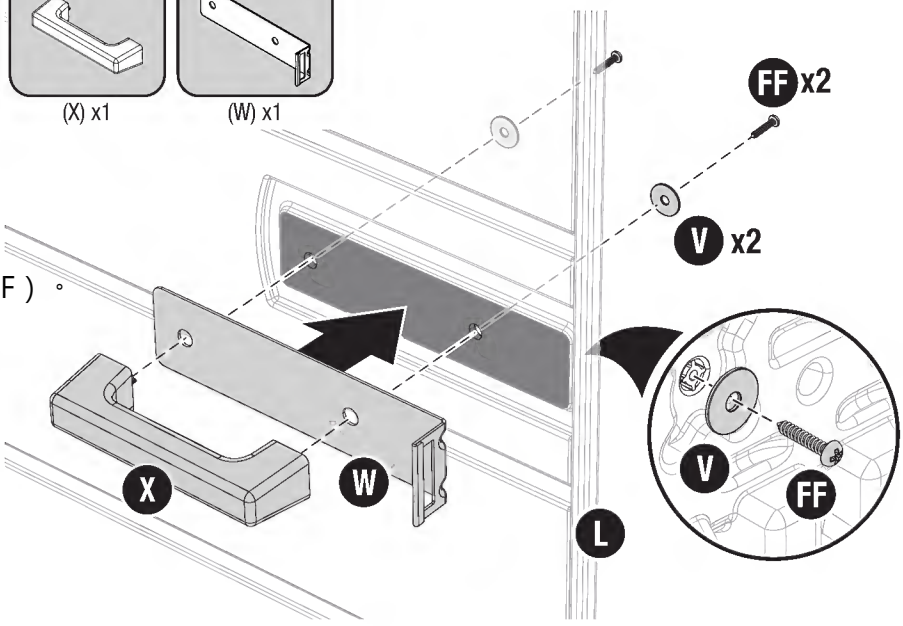

3

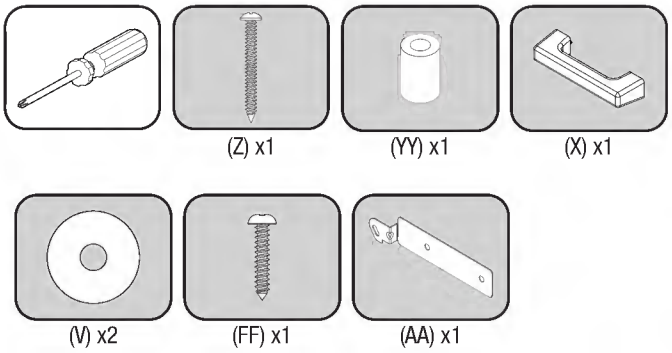

由右側門板（D）內側安裝墊圈（V）、尼龍間隔柱（YY），並將螺絲（Z）穿過槽孔。將1個墊圈（V）與1顆螺絲（FF）安裝在另一個剩餘的槽孔內。

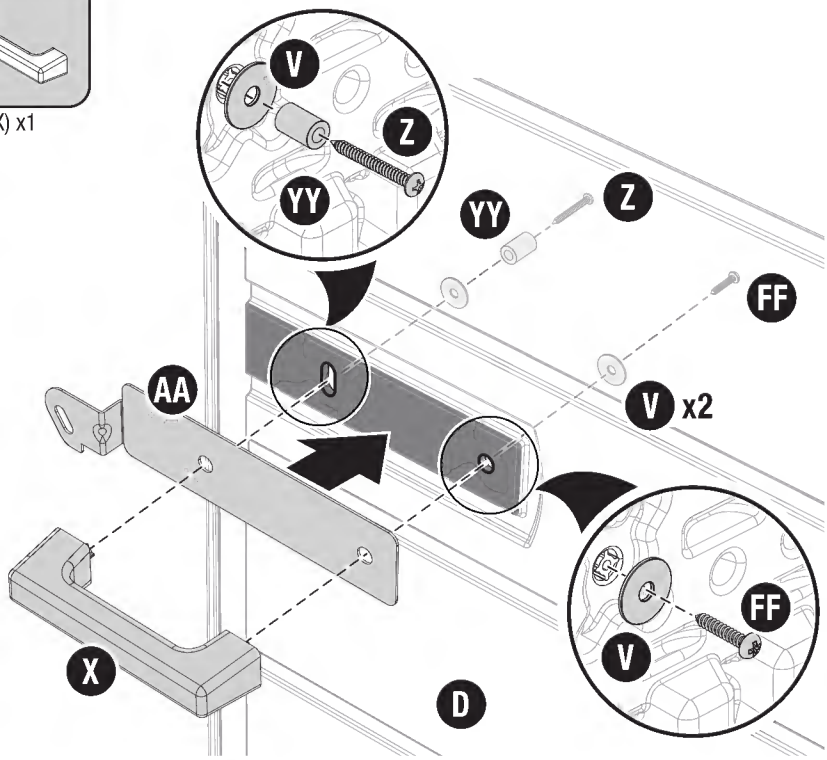

預先組裝 – 門板掛架

需要的五金零件 / 鋼材套組

4

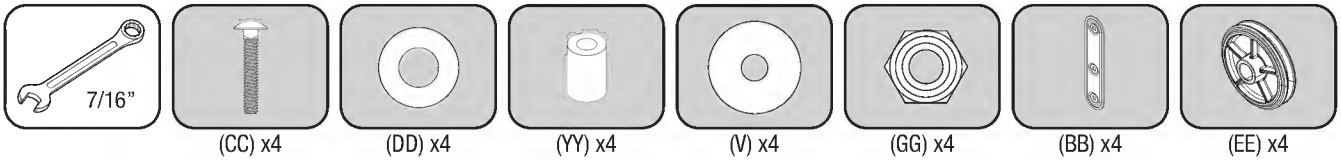

依圖示將1個掛架（BB）安裝定位。把1顆（CC）螺栓穿入頂端孔洞並依序安裝以下零件：1個墊圈（DD）、1個尼龍間隔柱（YY）、1個門板滑輪（EE），以及1個較大的墊圈（V），並以1顆鎖定螺帽（GG）加以固定。

重要事項：請參考所提供的圖像以便能正確的定位。請勿鎖得過緊，滑輪應仍能順暢地滾動。

重複步驟組裝剩餘的3個門板掛架組件。

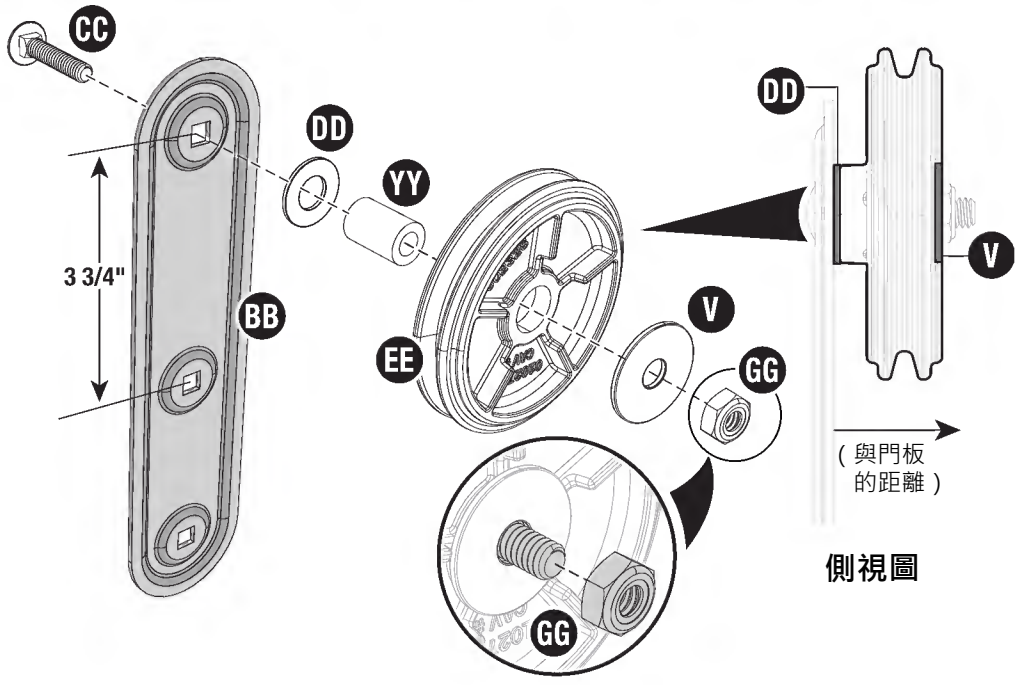

側視圖

5

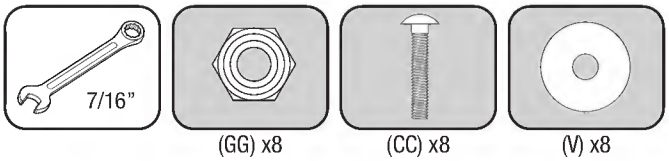

註：兩個門板凹槽的2個安裝孔，可能需要在安裝螺栓之前先將其穿透。

將左側門板（L）斜傾直立。依圖示將門板掛架組件套入左側門板凹槽。以2顆螺栓.（CC）、2個墊圈（V）以及2個鎖定螺帽（GG）加以固定。

重複步驟以安裝第二個門板掛架組件於左側門板，並將剩餘的門板組件安裝於右側門板（D）。

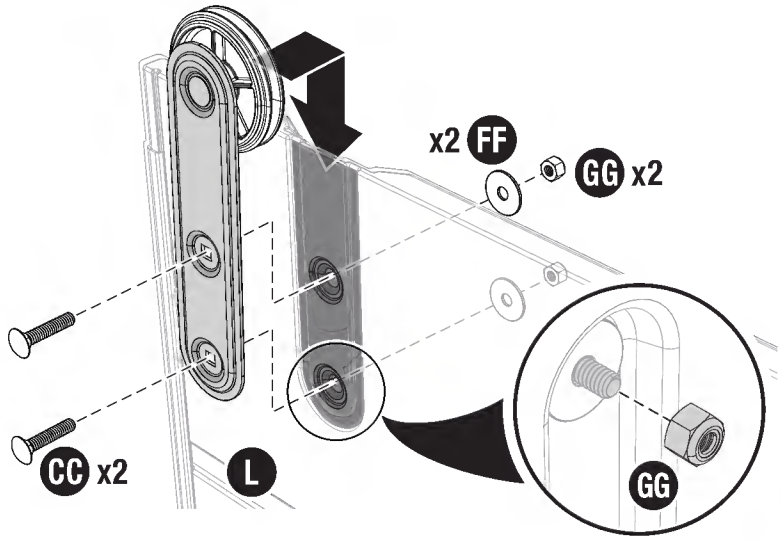

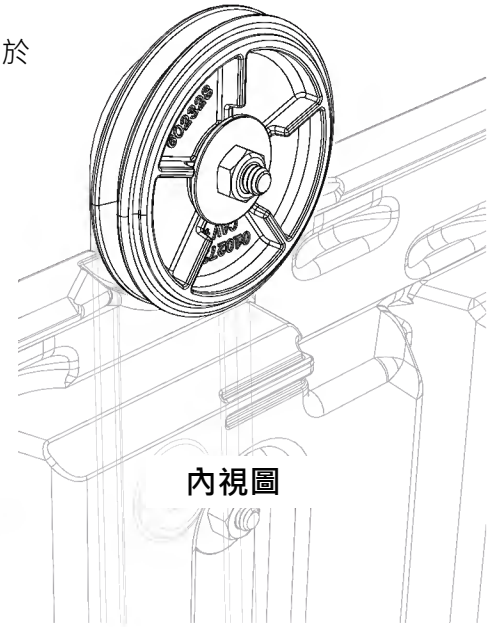

預先組裝 – 窗戶

需要的五金零件 / 鋼材套組

6

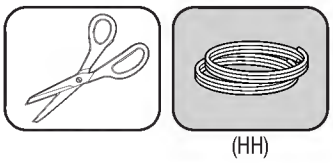

左前頂蓋（Q）以平順的那一面朝下擺放在平坦的地面。
如圖示，由上端中央開始以順時針方向組裝，將1個窗戶墊片（HH）壓入導槽。
用剪刀將超出的墊片剪掉。重複步驟安裝右前頂蓋（M）。

註：請勿在安裝時拉伸墊片。向下緊壓並且稍微地向後，同時沿著導槽將墊片壓實。

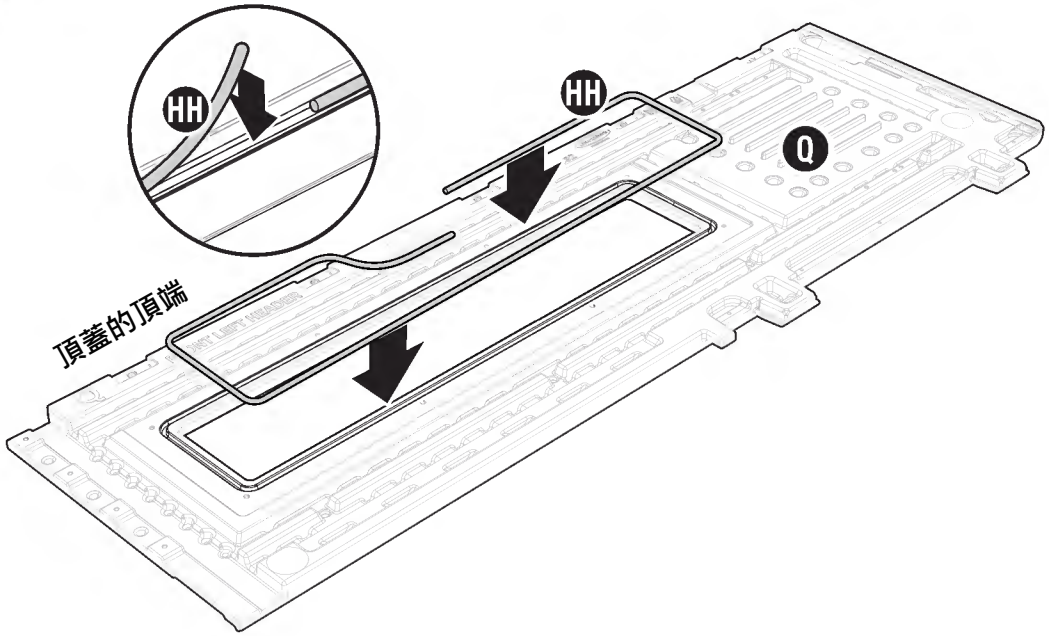

7

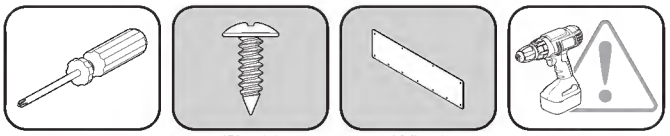

依圖示，由左前頂蓋（Q）開始安裝窗戶（JJ）並以11顆螺絲（S）加以固定。請勿鎖得過緊。
重複步驟安裝右前頂蓋（M）。

註：安裝前撕去窗戶（JJ）兩側的保護膜。

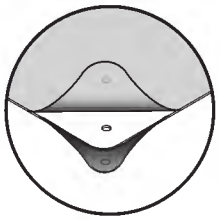

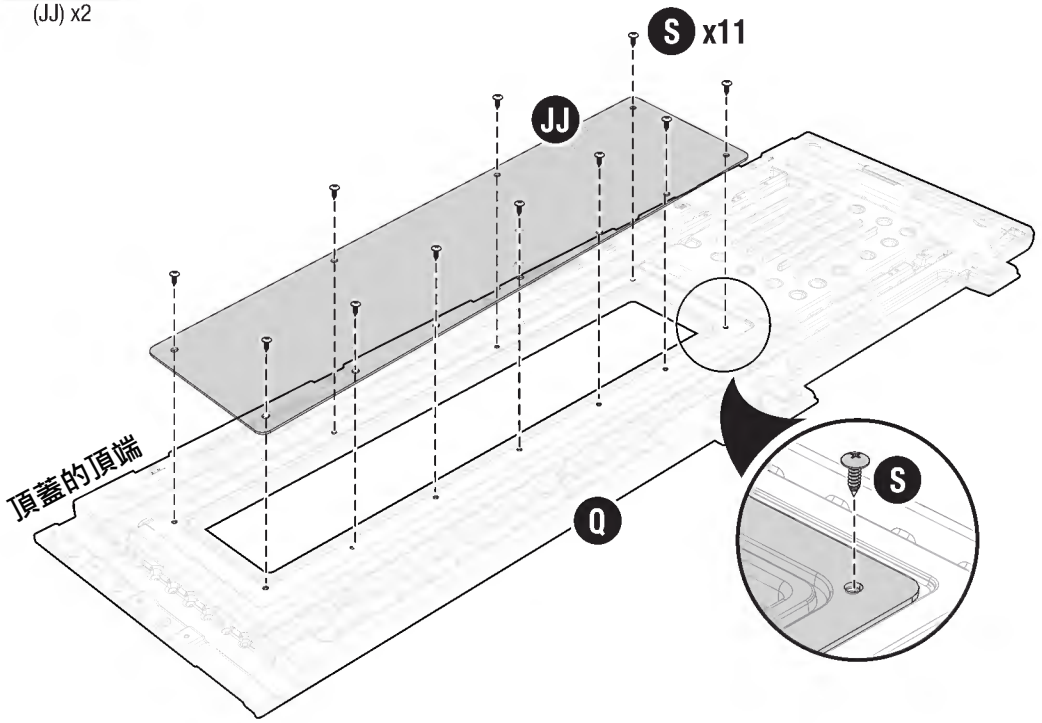

預先組裝 – 頂蓋

需要的五金零件 / 鋼材套組

8

如圖示，將右前頂蓋（M）放上左前頂蓋（Q）的槽口並以4顆螺絲（S）加以固定。

重要事項：確認兩個頂蓋的底部邊緣對齊。請勿鎖地過緊。

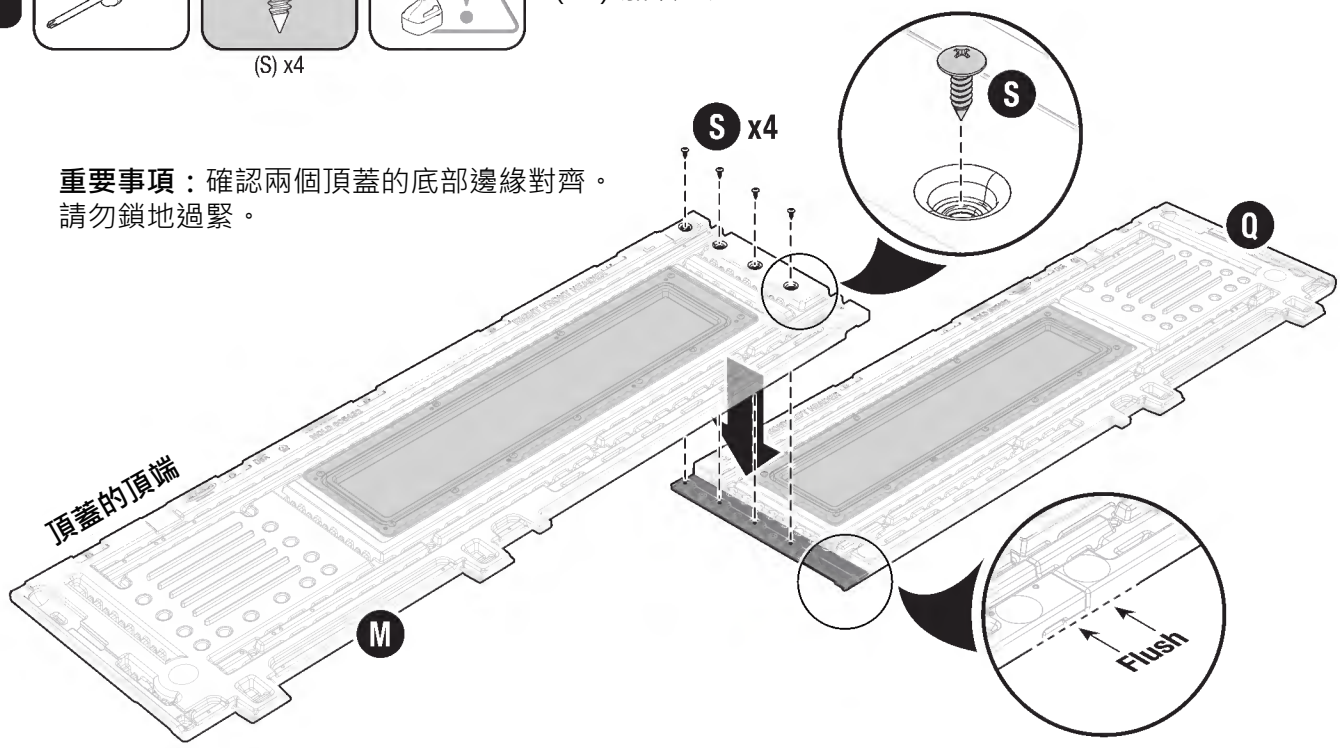

9

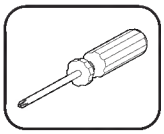

(S) x12

將兩2根頂蓋橫樑（87"，LL）放在右前與左前頂蓋（M、Q）上。
以12顆螺絲（S）將頂蓋橫樑安裝固定。

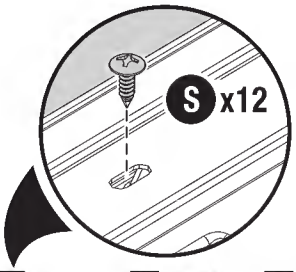

頂蓋的頂端

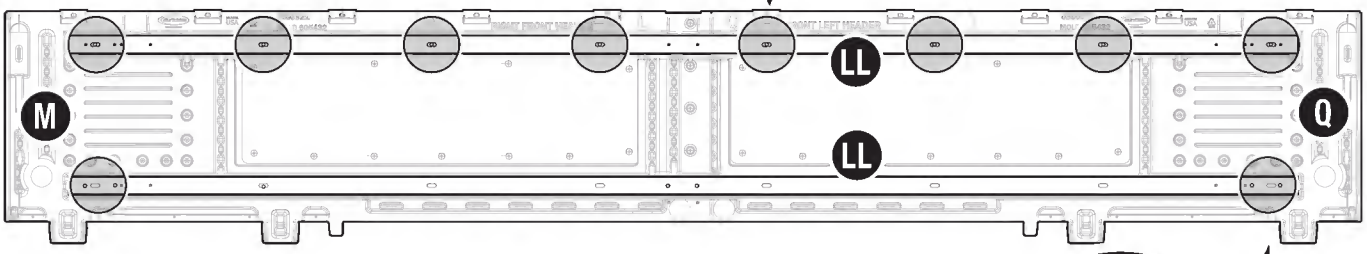

重要事項：特別注意圖樣中所指示的螺絲位置。依圖中所示的確切位置安裝螺絲（此時組裝作業並不會用到全數的螺絲安裝孔）。狹長槽孔將會用於頂蓋橫樑的上端，而圓形孔則會使用在頂蓋橫樑的下端。

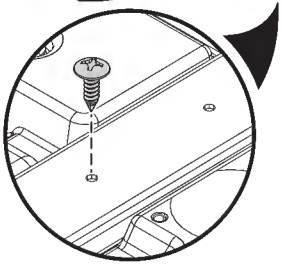

10

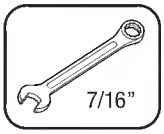

(NN) x8

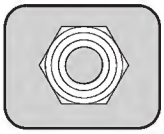

(OO) x8

註：安裝方頸螺栓之前，可能會需要使用螺絲起子將安裝孔穿透。

小心地將頂蓋組件（Q、M）翻過來，讓平順的那一面朝上。
將2個門板軌道（MM）套入凹槽，確保門板軌道對齊中央。
以8顆方頸螺栓（NN）以及8顆螺帽（OO）加以固定。
此時不要將螺栓鎖緊。

頂蓋的頂端

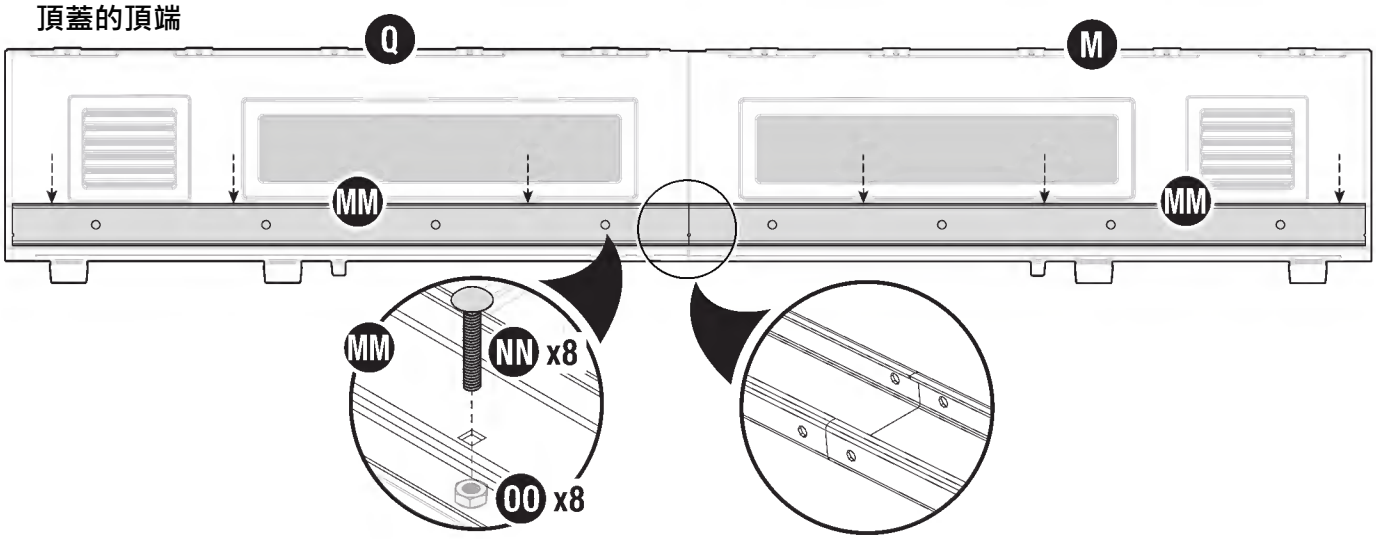

預先組裝 – 側板連接柱

需要的五金零件 / 鋼材套組

11

小心地將頂蓋組件（M、Q）翻過來，讓平順的那一面朝下。如圖示放上側板連接柱（13.5"，PP）。以2顆螺絲（S）將側板連接柱的頂端加以固定。

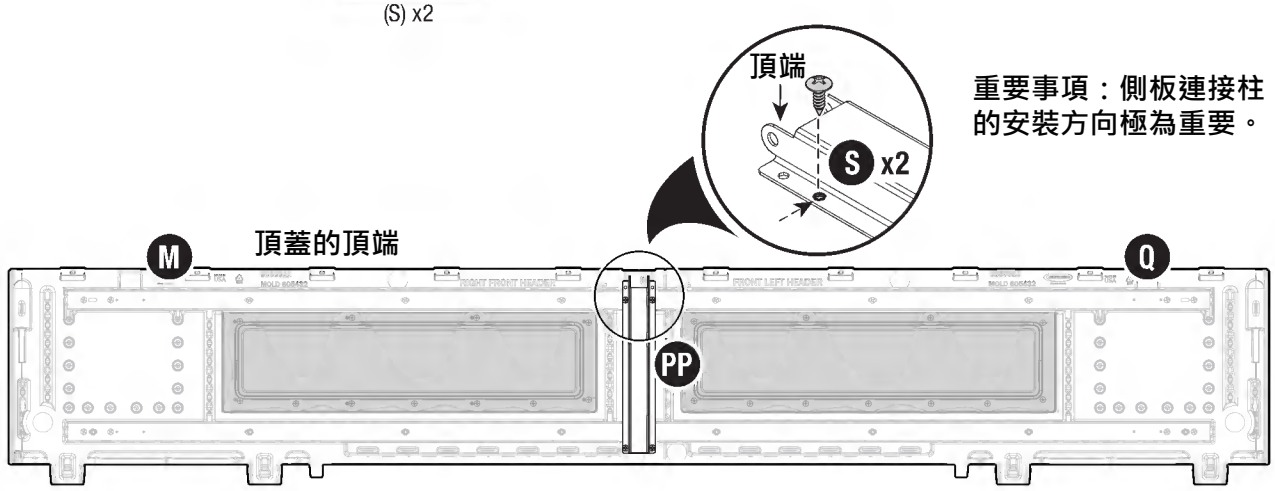

重要事項：側板連接柱（PP）的安裝方向極為重要。

12

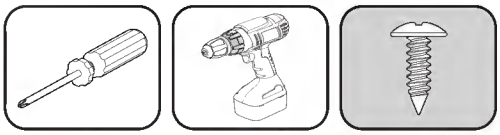

由頂蓋組件（M、Q）的底部將雨水槽（48"，T）推入就定位。使用4顆螺絲，將雨水槽（T）固定在指示的位置。
重要事項：中間兩顆螺絲的位置，也會同時固定側板連接柱（PP）的底部。

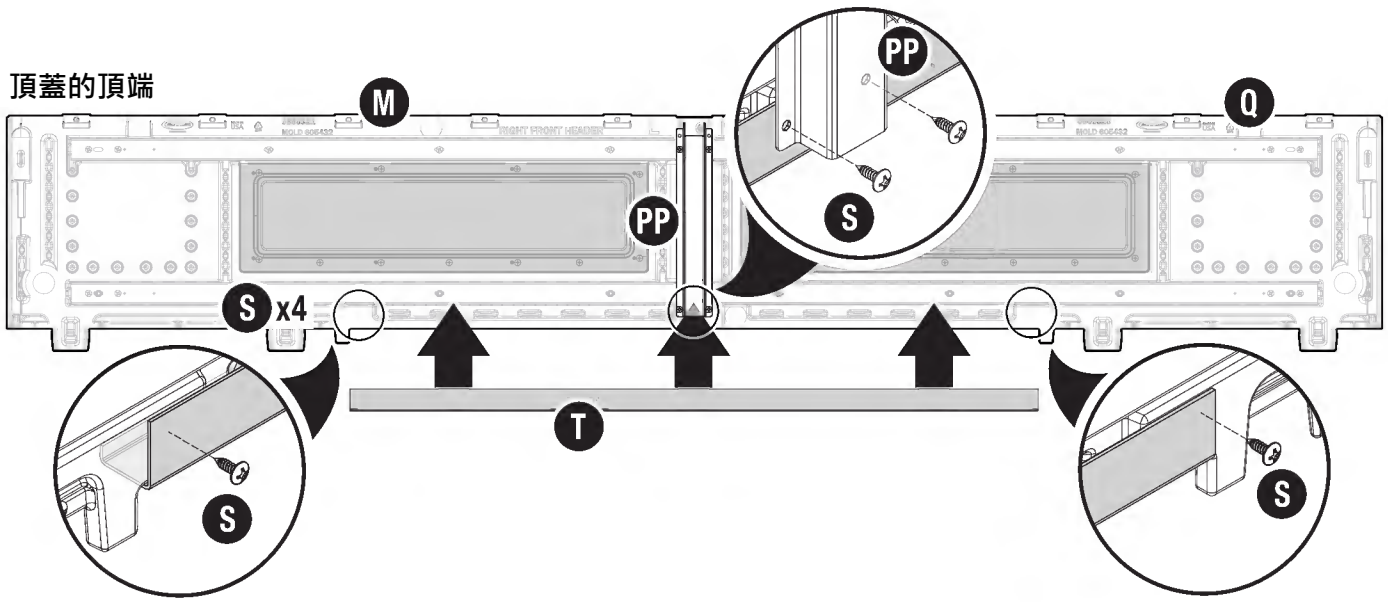

預先組裝 – 線繩滑軌

需要的五金零件 / 鋼材套組

13

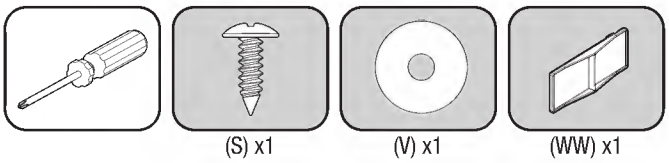

使用1顆螺絲（S）與墊圈（V）將線繩滑軌（WW）安裝在左後牆板（I）上。

註：請勿將螺絲鎖得過緊。線繩滑軌應能輕易的前後滑動而無過多的阻力。

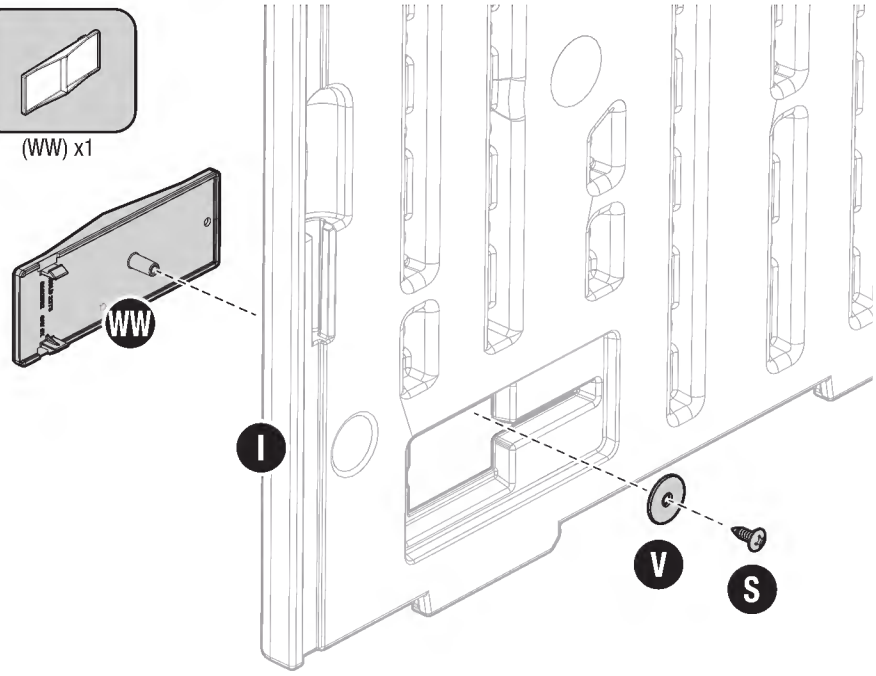

組裝 – 地板

需要的五金零件 / 鋼材套組

14

將左側地板與右側地板（A、B）靠在一起。使用7顆螺絲（S）加以固定。

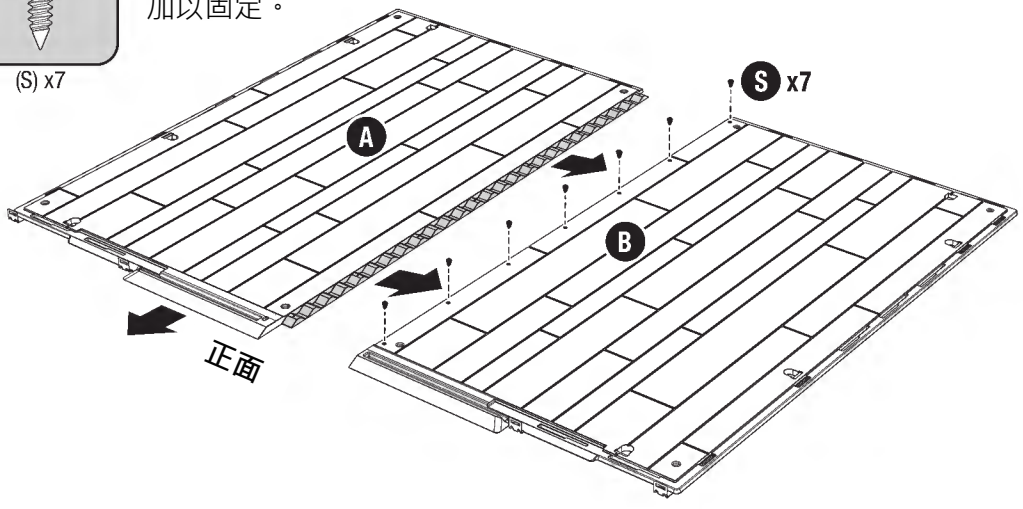

組裝 – 牆板

需要的五金零件 / 鋼材套組

簡易

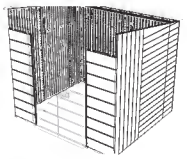

15

依圖示將左前牆板（E）底部的鎖片插入左側地板（A）的凹槽。
將左前牆板對著地板中間推移直到其固定入位。

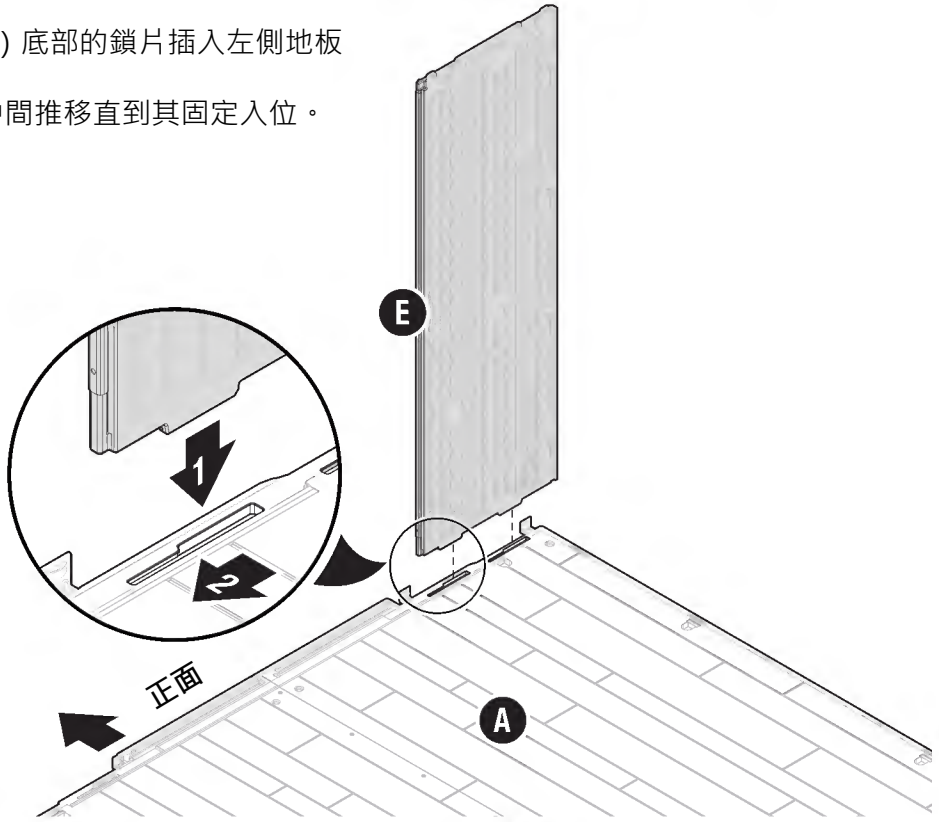

16

將左側前牆板（F）邊側的鎖片對準左前牆板（E）的凹槽。左側前牆板（F）推滑向下使鎖片卡扣接合。
持續緊壓直到底部的鎖片插入左側地板（A）為止。

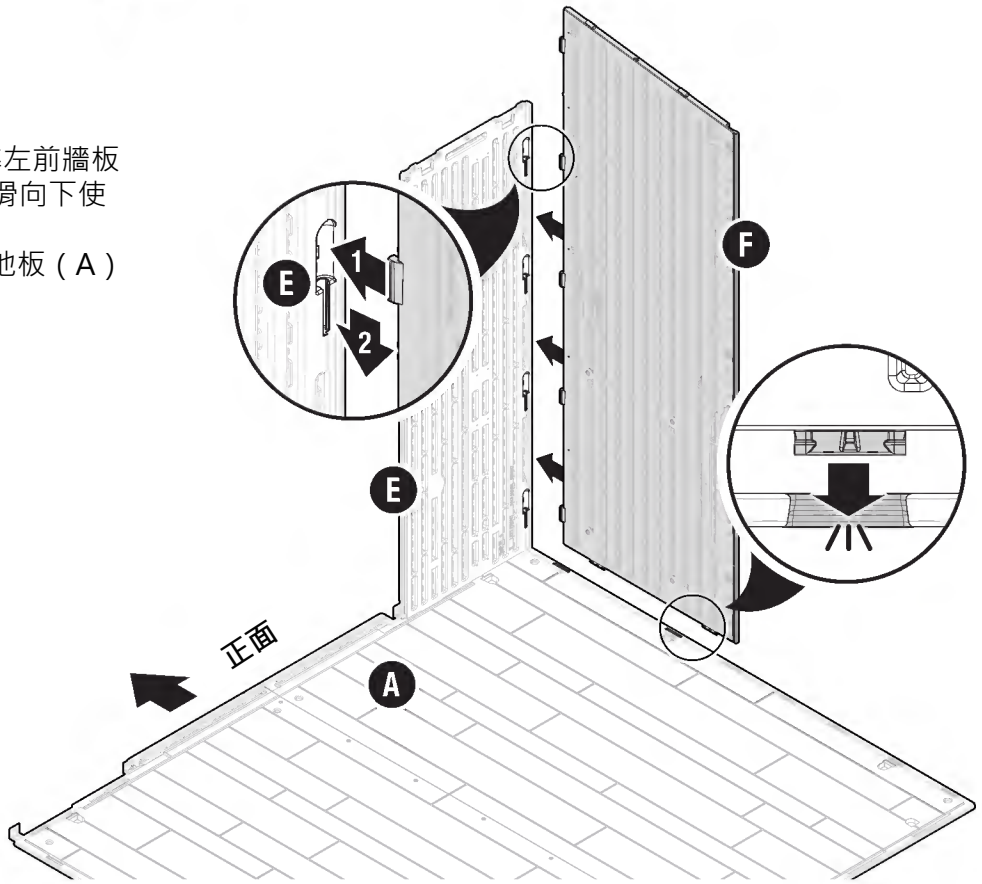

17

依圖示將左側中牆板（G）底部的鎖片插入左側地板（A）的凹槽。
將左側中牆板（G）對著地板正面推移直到其固定入位。

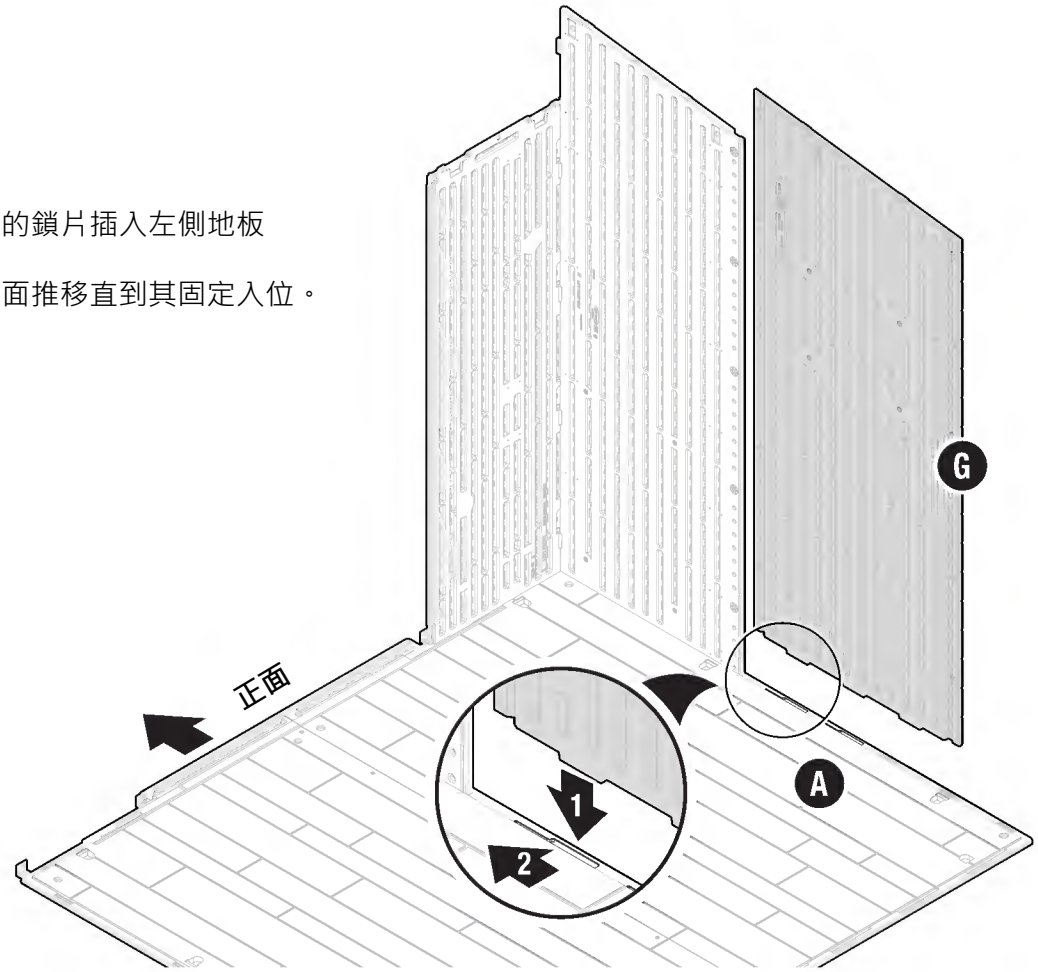

18

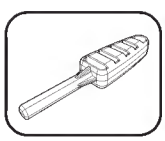

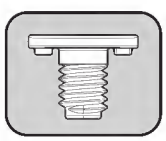

(ZZ) x5

以5顆簡易螺栓（ZZ）將左側中牆板（G）與左側前牆板（F）固定相接。
將其穩固地鎖緊（3-4個咔嗒聲）。

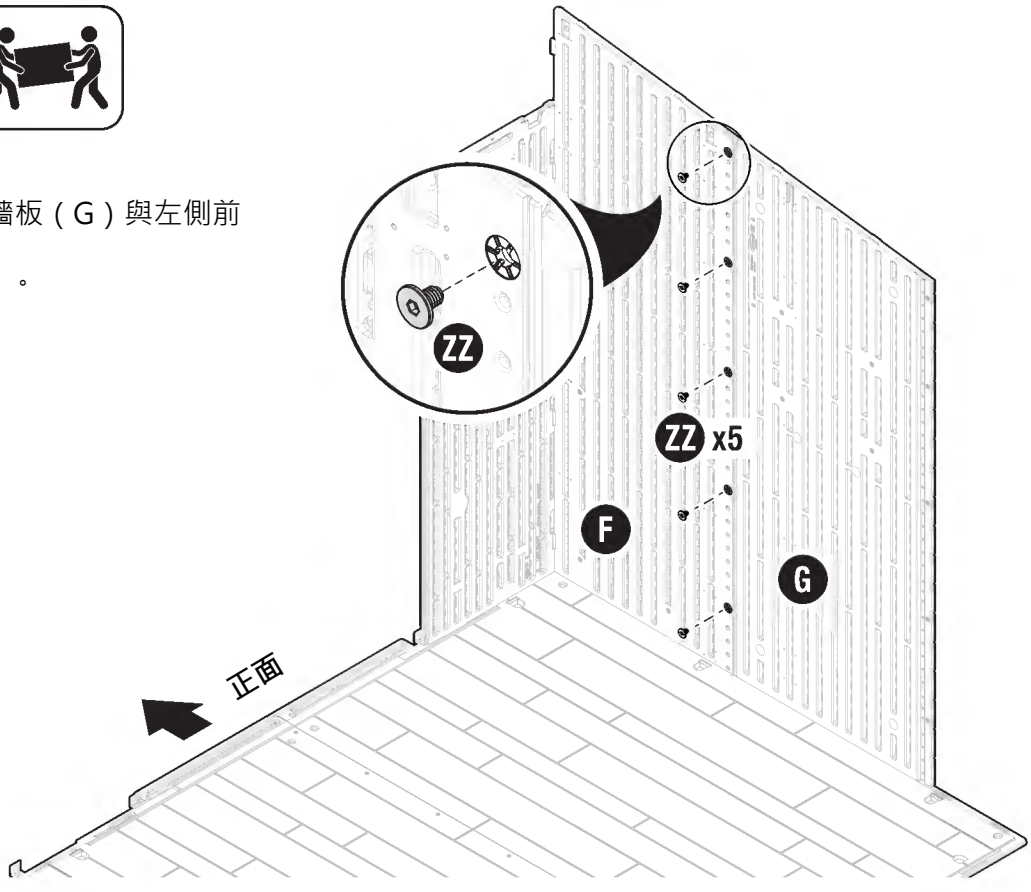

19

依圖示將左後牆板（I）底部的鎖片插入左側地板（A）的凹槽。
將左後牆板（I）對著地板的轉角推移（如箭頭指示的方向）直到其固定入位。

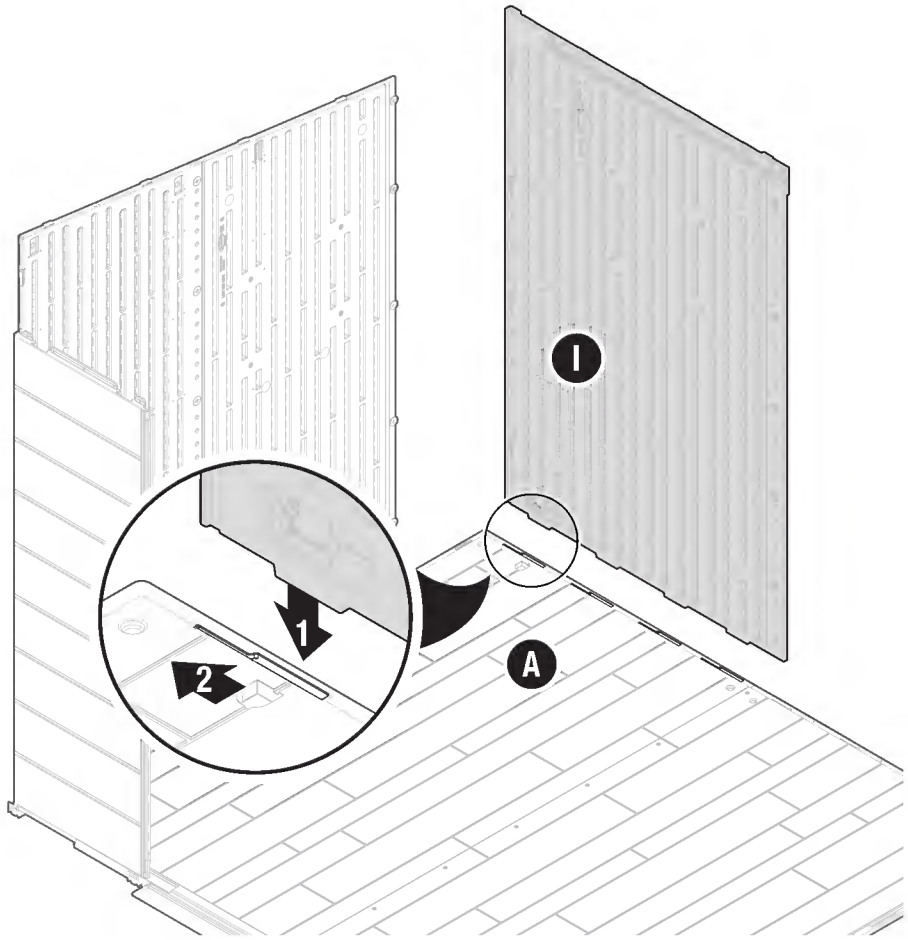

20

將左側後牆板（H）邊側的鎖片對準左後牆板（I）的凹槽。左側後牆板（H）向下推滑將鎖片卡扣接合。
持續緊壓直到底部的鎖片如圖示插入左側地板（A）為止。

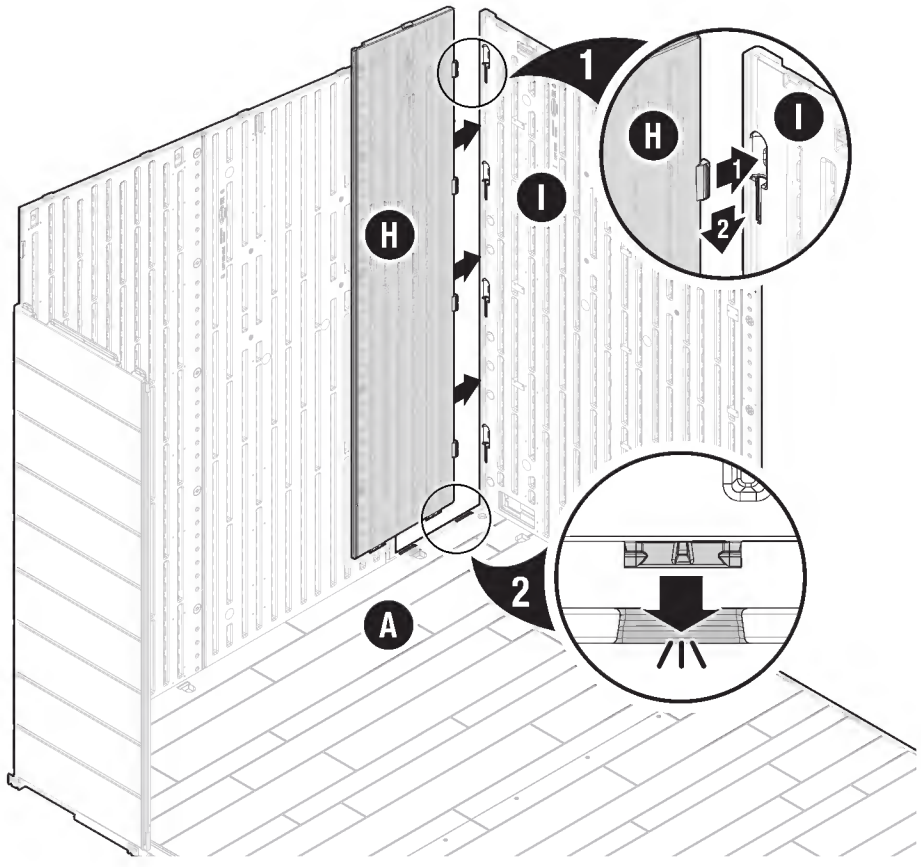

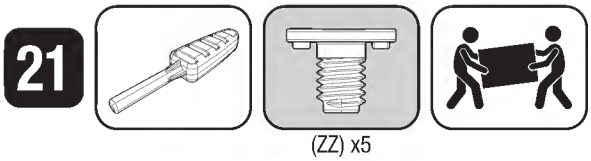

以5顆簡易螺栓（ZZ）將左側後牆板（H）與左側中牆板（G）固定相接。
將其穩固地鎖緊（3-4個咔嗒聲）。

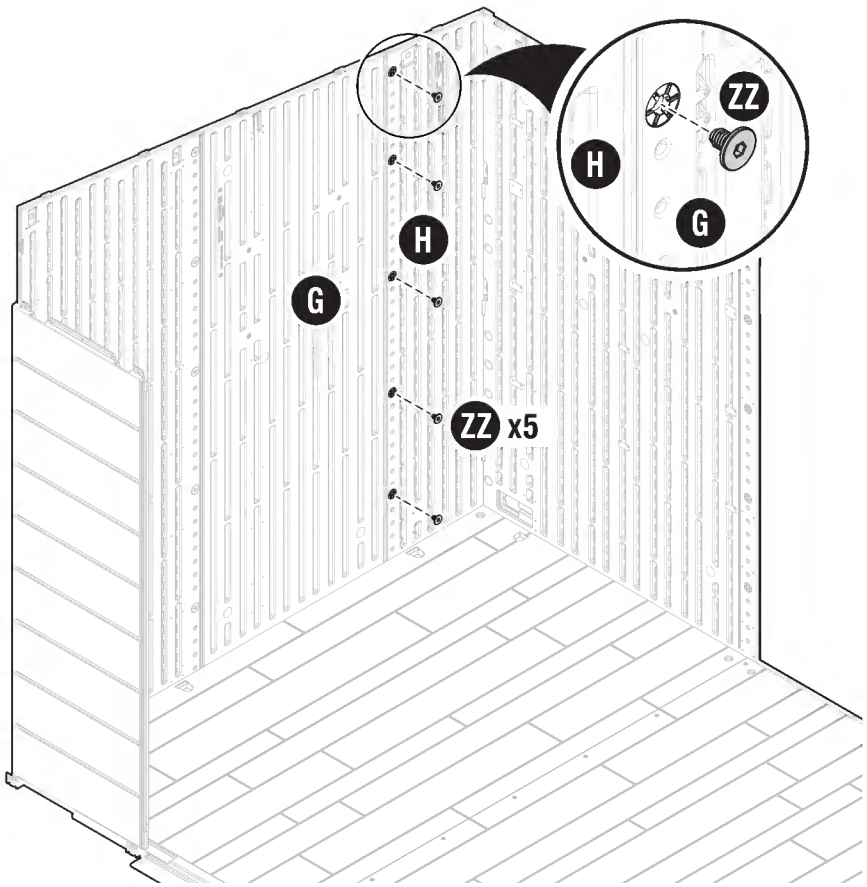

依圖示將右後牆板（J）底部的鎖片插入右側地板（B）的凹槽。
將右後牆板（J）對著地板中間推移直到其固定入位。

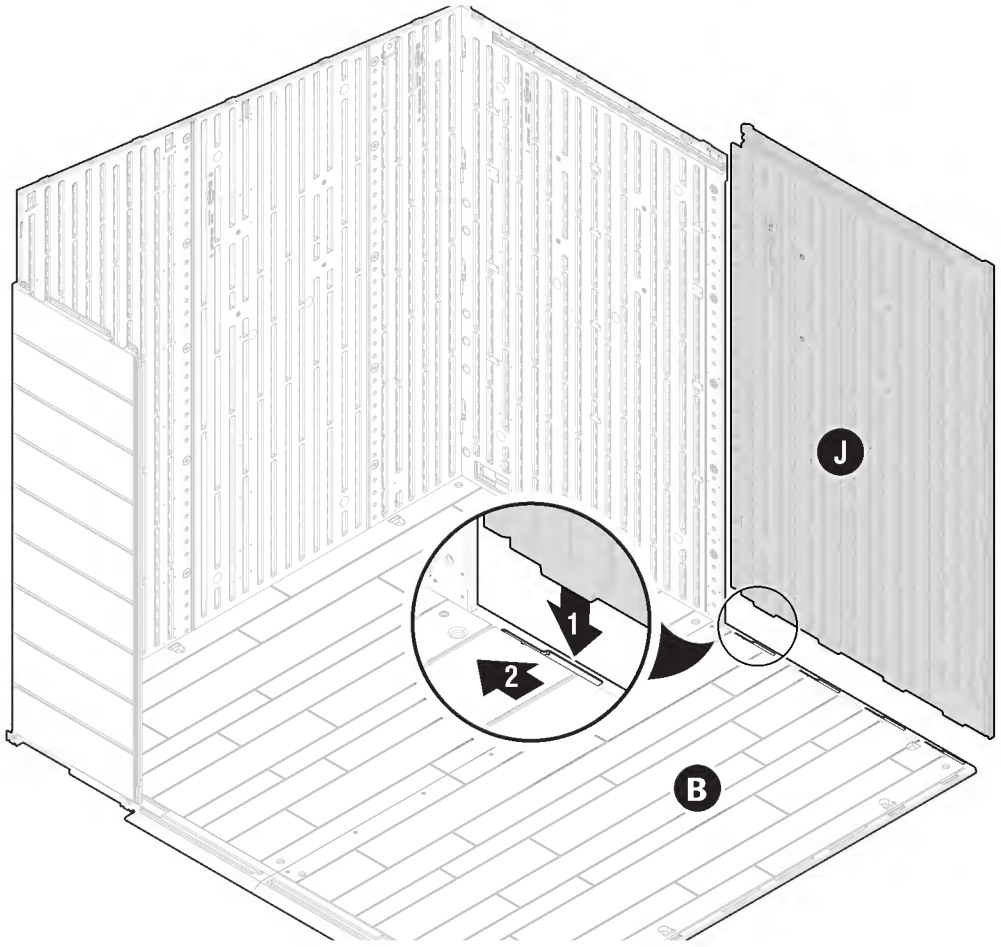

23

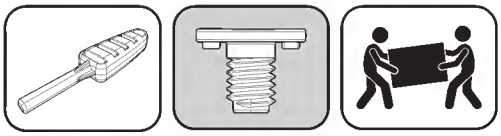

(ZZ) x5

以5顆簡易螺栓（ZZ）將左後牆板（I）與右後牆板（G）固定相接。
將其穩固地鎖緊（3-4個咔嗒聲）。

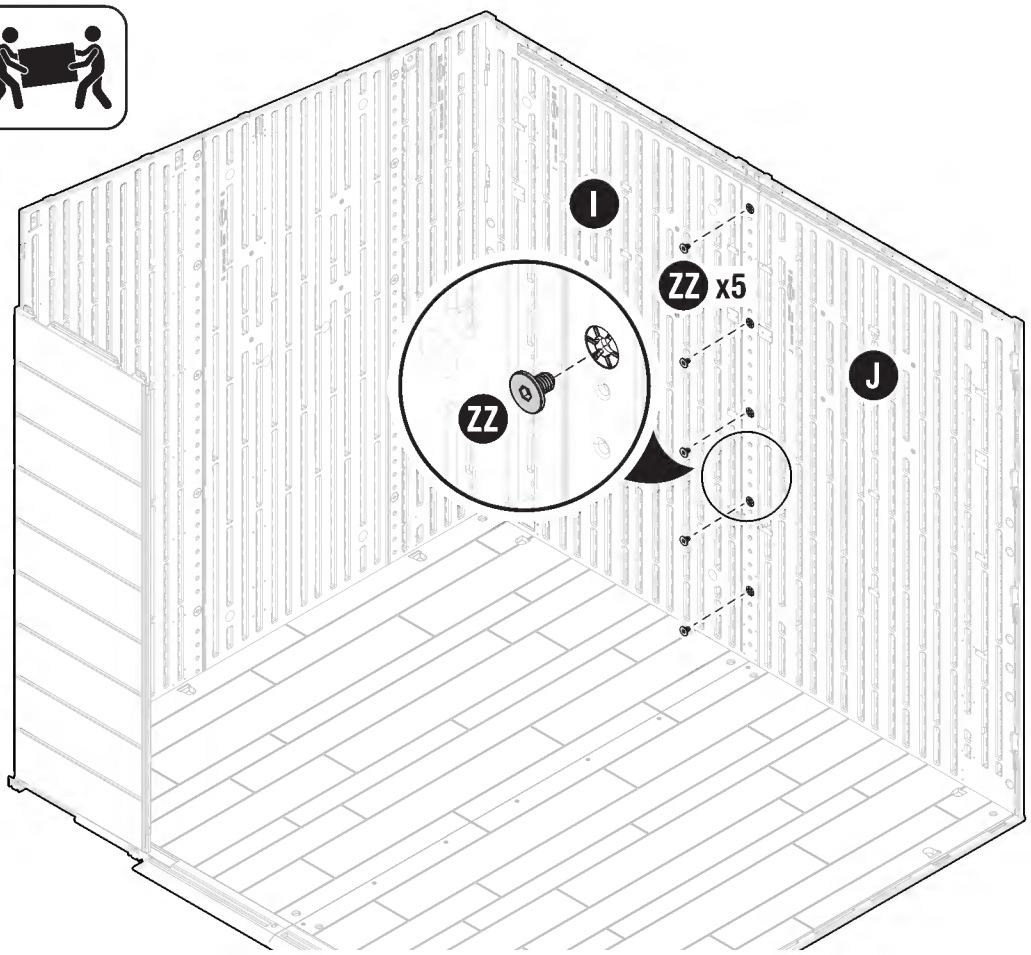

24

將右側後牆板（K）邊側的鎖片對準右後牆板（J）的凹槽。
右側後牆板（K）向下推滑使鎖片卡扣接合。
持續緊壓直到底部的鎖片如圖示插入右側地板（B）為止。

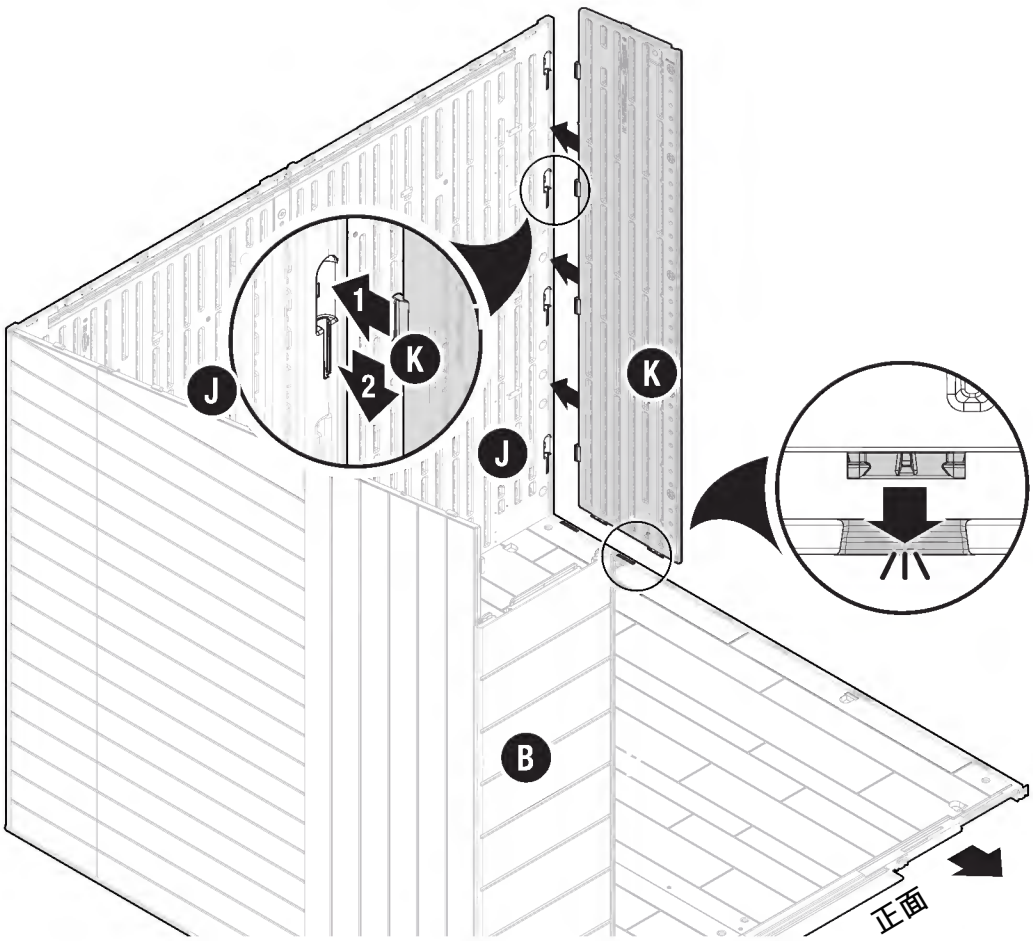

25

依圖示將右側中牆板（Y）
底部的鎖片插入右側地板（B）
的凹槽。
將右側中牆板（Y）對著地板
中間推移（如箭頭指示的方向）
直到其固定入位。

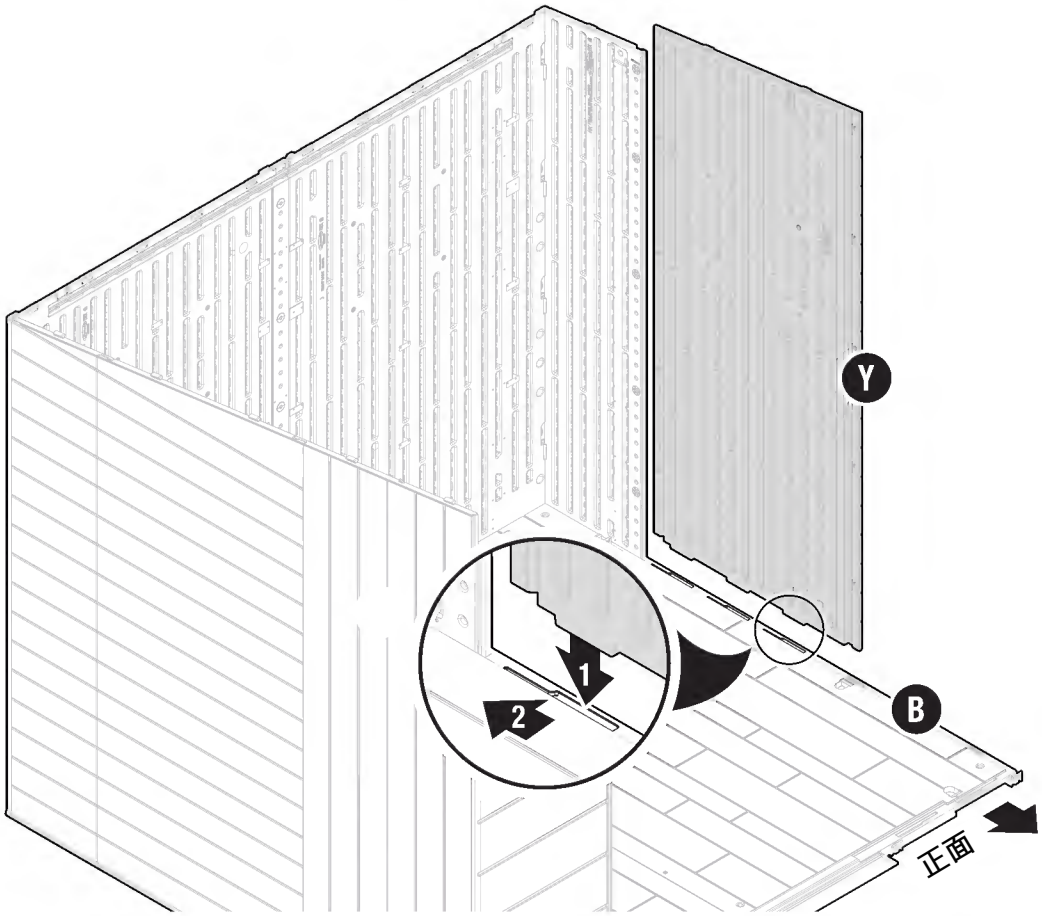

26

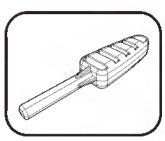

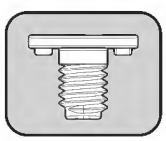

(ZZ) x5

以5顆簡易螺栓（ZZ）將右側
後牆板（K）與右側中牆板（Y）
固定相接。
將其穩固地鎖緊（3-4個咔嗒聲）。

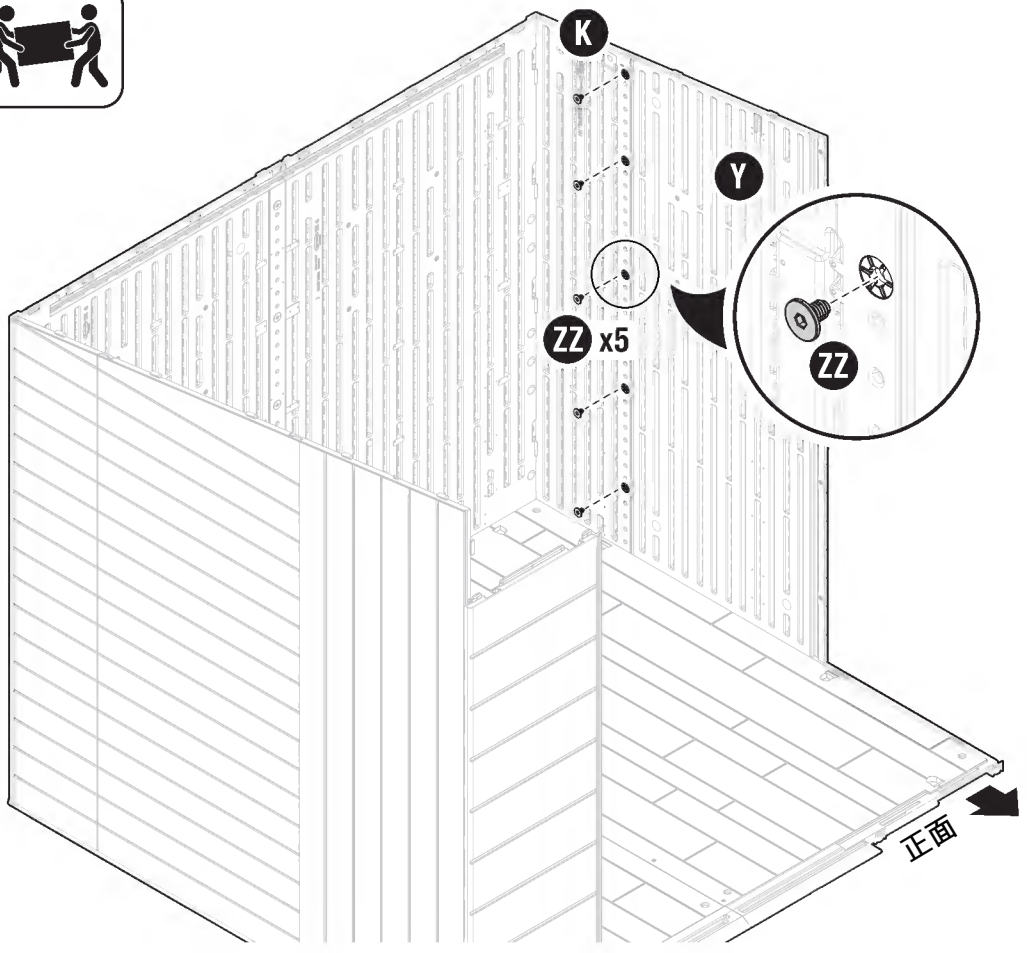

27

依圖示將右前牆板（C）底部的鎖片
插入右側地板（B）的凹槽。
將右前牆板（C）對著地板中間推移
（如箭頭指示的方向）直到其固定入位。

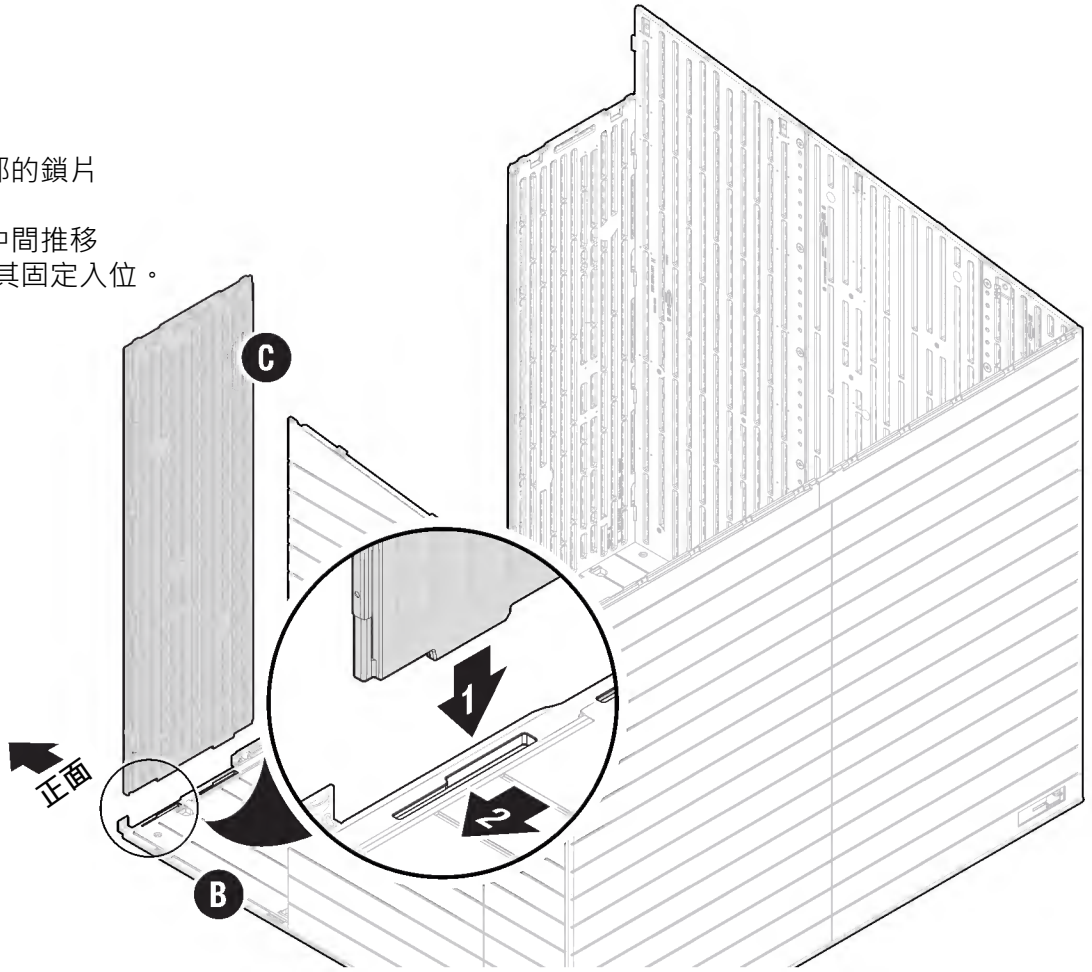

28

將右側前牆板（N）邊側的
鎖片對準右前牆板（C）
的凹槽。右側前牆板（N）
向下推滑使鎖片卡扣接合。
持續緊壓直到底部的鎖片如
圖示插入右側地板（B）為止。

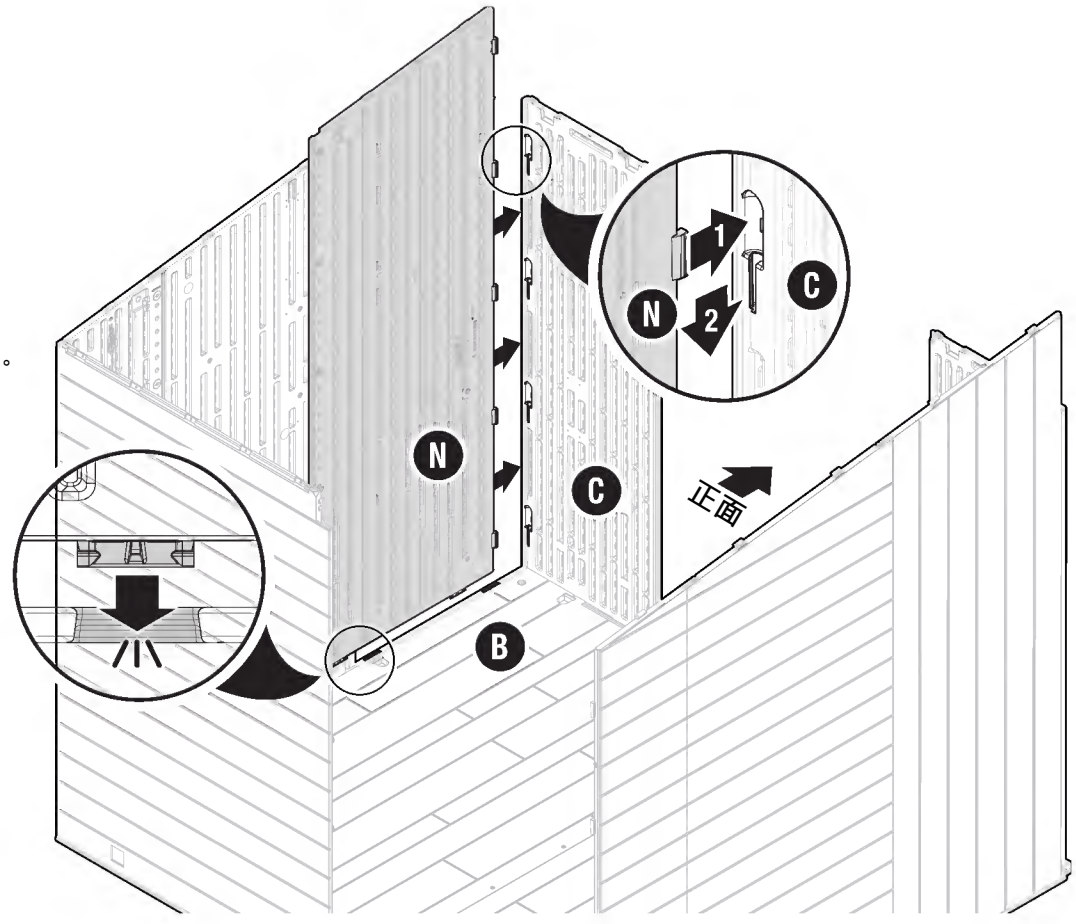

29

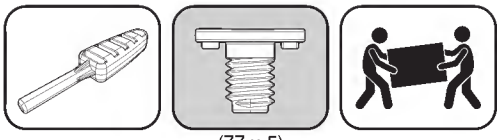

(ZZ x 5)

以5顆簡易螺栓（ZZ）將右側中牆板（Y）與右側前牆板（N）固定相接。
將其穩固地鎖緊（3-4個咔嗒聲）。

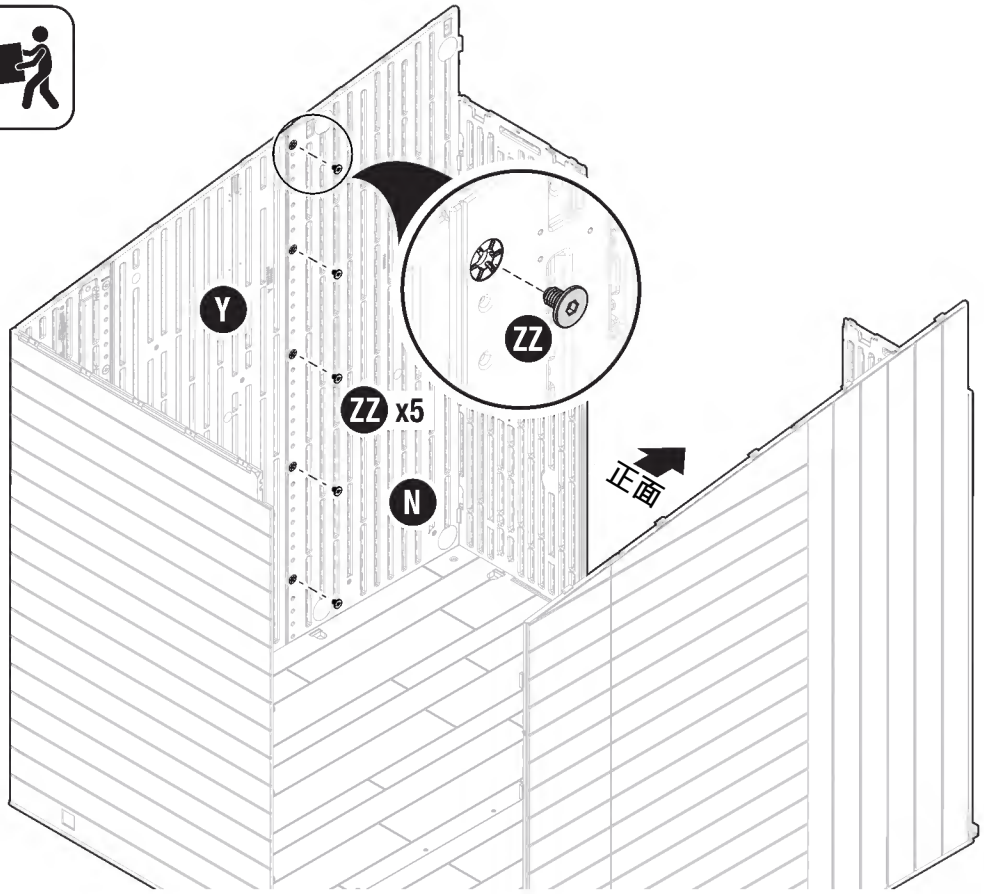

組裝 – 頂蓋

需要的五金零件 / 鋼材套組

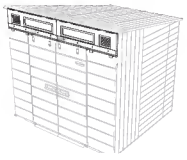

30

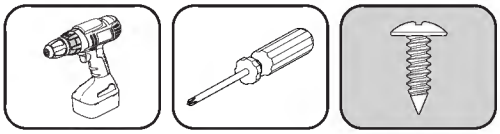

(S) x10

將頂蓋組件（M、Q）放在左前牆板（E）與右前牆板（C）上方。
把頂蓋組件邊側的凹槽對準左、右側前牆板上的鎖片。一旦對準後將頂蓋組件向下推滑使其卡入凹槽內。
以10顆螺絲（S）將頂蓋組件（M、Q）加以固定。

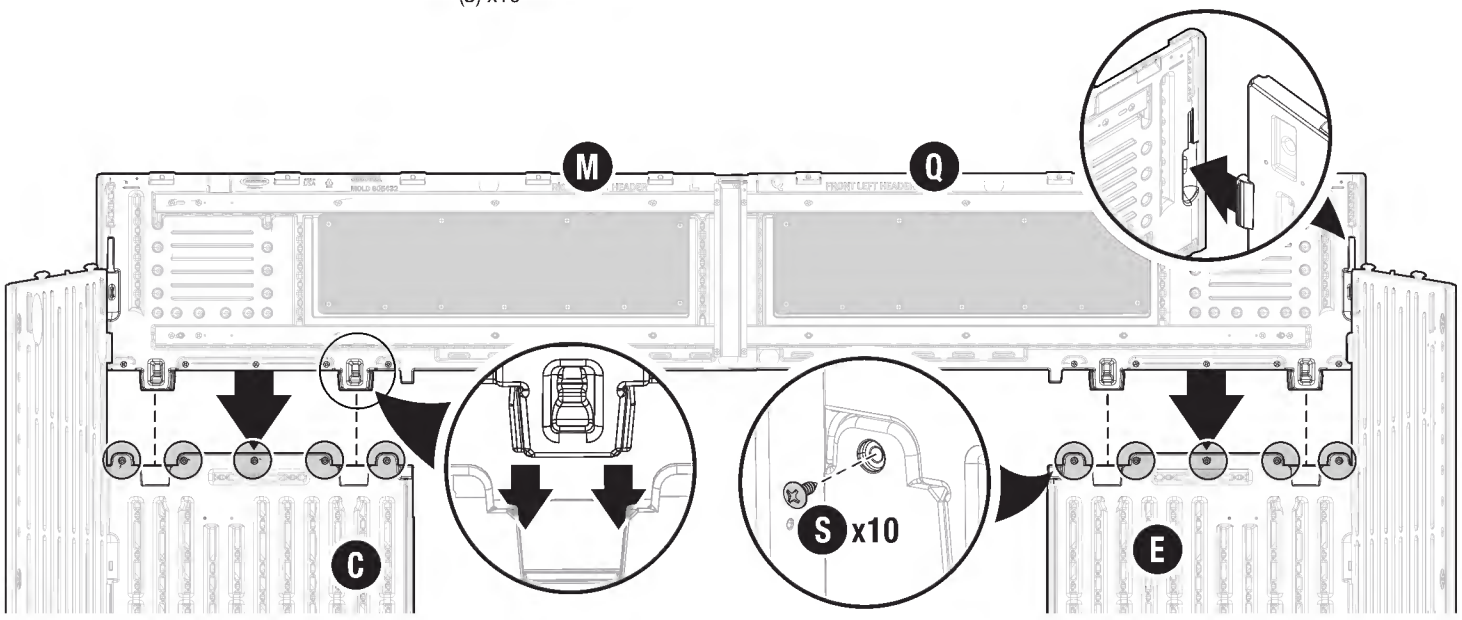

組裝 – 後方頂蓋橫樑

需要的五金零件 / 鋼材套組

31

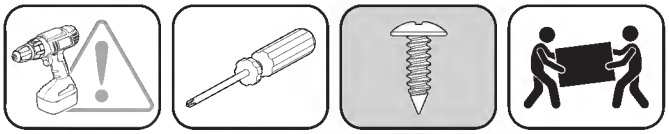

(S) x4

如圖示，將頂蓋橫樑（82"，AAA）橫跨左後與右後牆板（I、J）擺放定位。以4顆螺絲（S）加以固定。

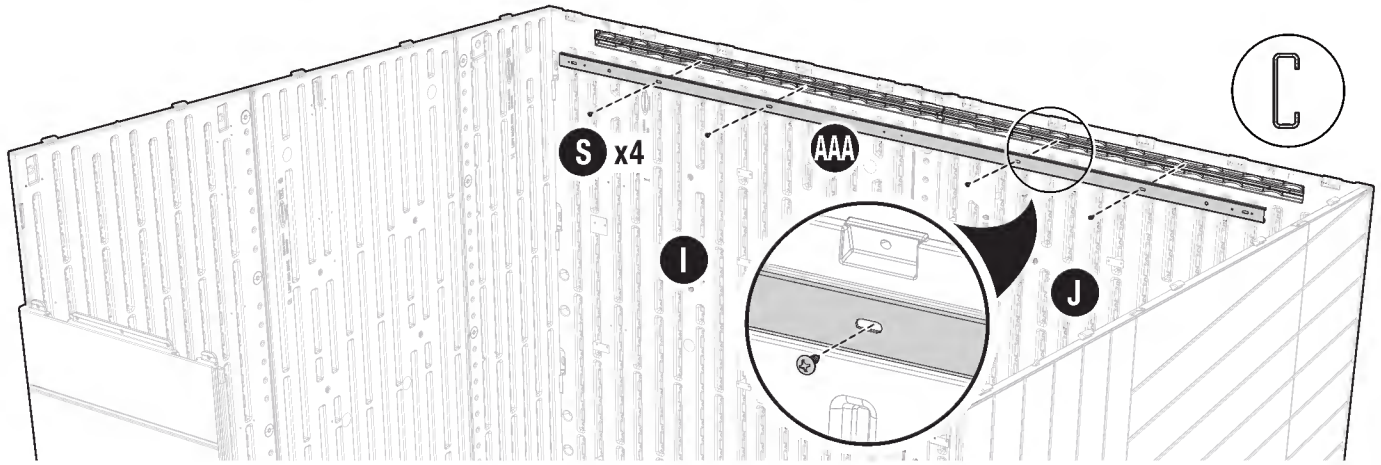

32

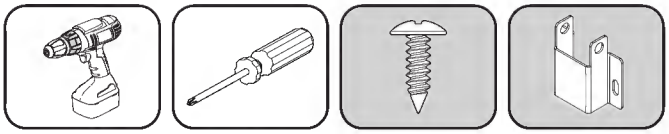

(S) x2 (VV x1

將支撐托架（VV）以2顆螺絲（S）固定在後牆板的頂蓋橫樑（AAA）上。

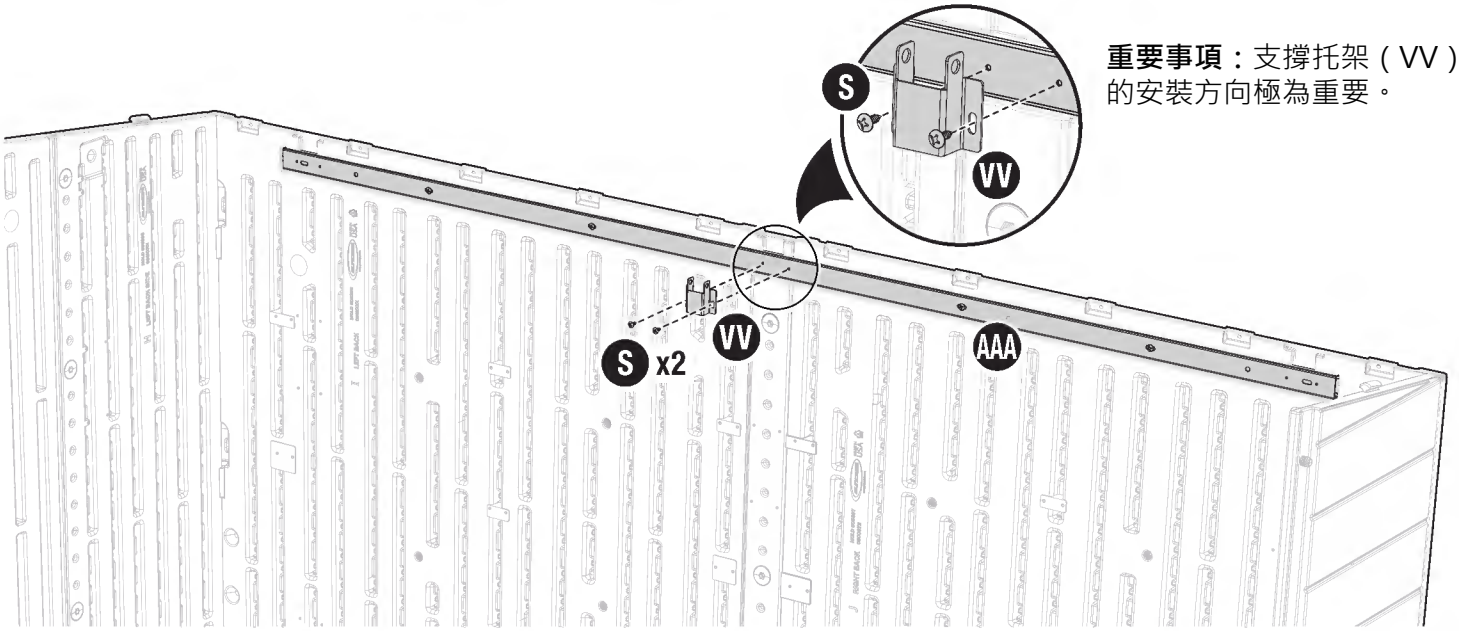

重要事項：支撐托架（VV）的安裝方向極為重要。

組裝 – 側板連接柱

需要的五金零件 / 鋼材套組

33

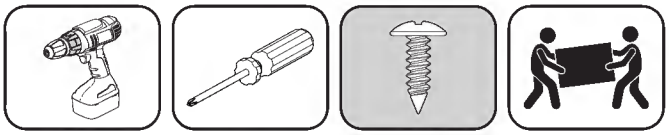

各以16顆螺絲（S）將2根側板連接柱（68.5"，CCC）固定於左後和右後牆板（I、J）。
請參考以下連接柱位置的圖像。

重要事項：
安裝方向極為重要。

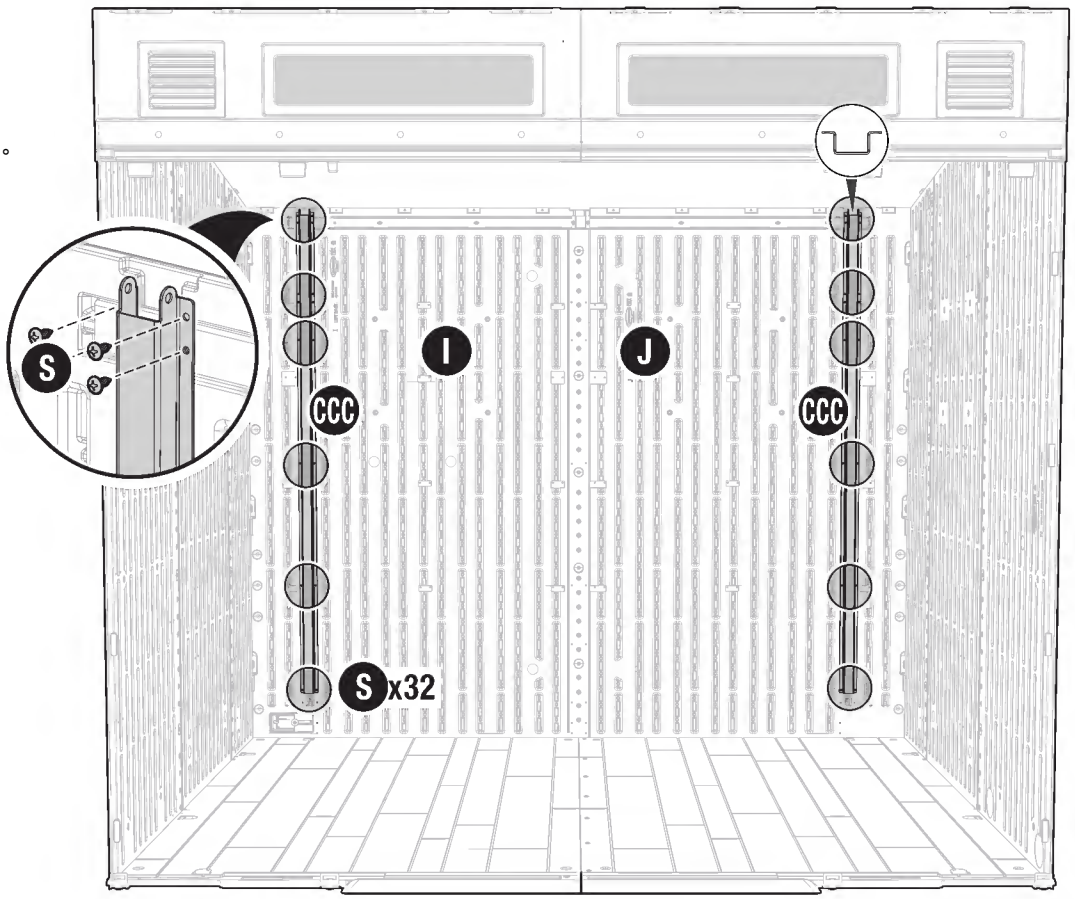

34

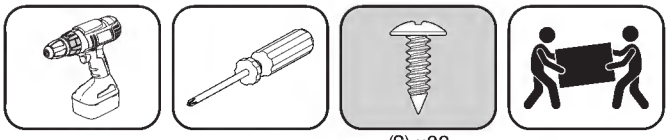

(S) x32

分別將1根側板連接柱（68.5"，CCC）各以16顆螺絲（S）固定於左側中牆板（G）和右側中牆板（Y）。
請參考以下安裝位置的圖像。

重要事項：
安裝方向極為重要。

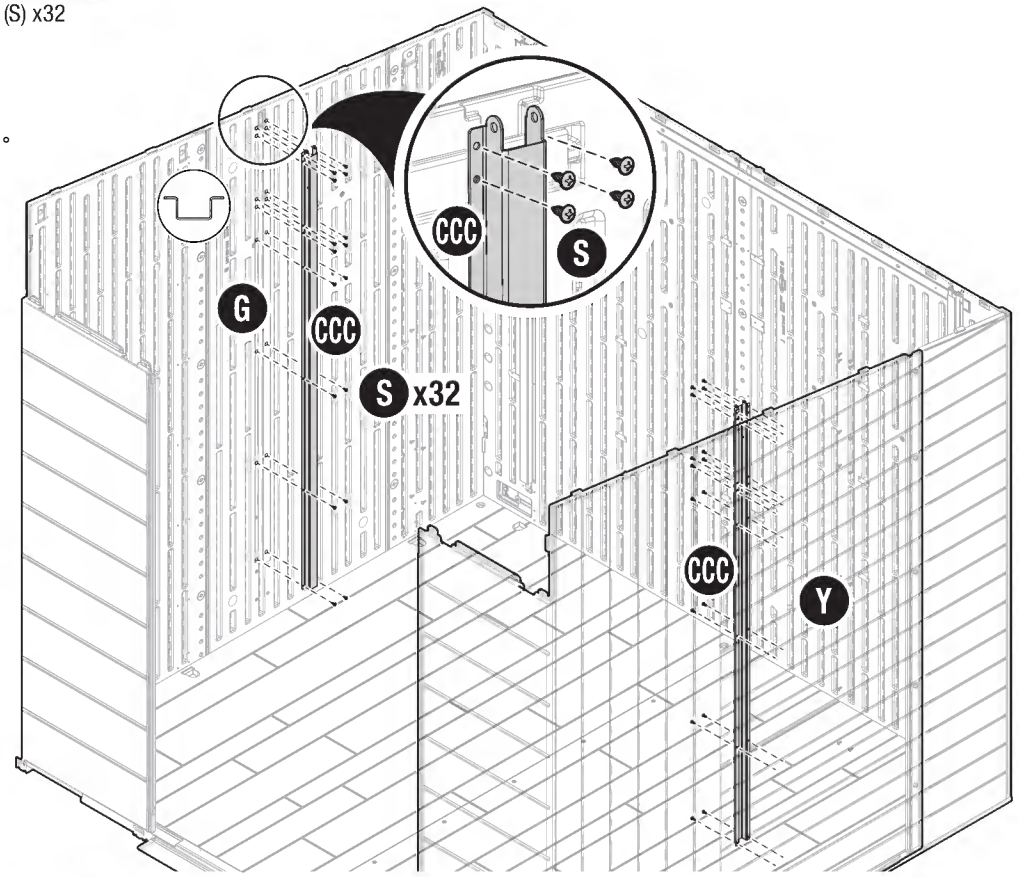

35

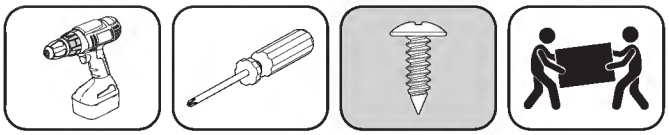

(S) x32

分別將1根側板連接柱（68.5"，CCC）各以16顆螺絲（S）固定於右前與左前牆板（C、E）。
請參考以下連接柱位置的圖像。

重要事項：
安裝方向極為重要。

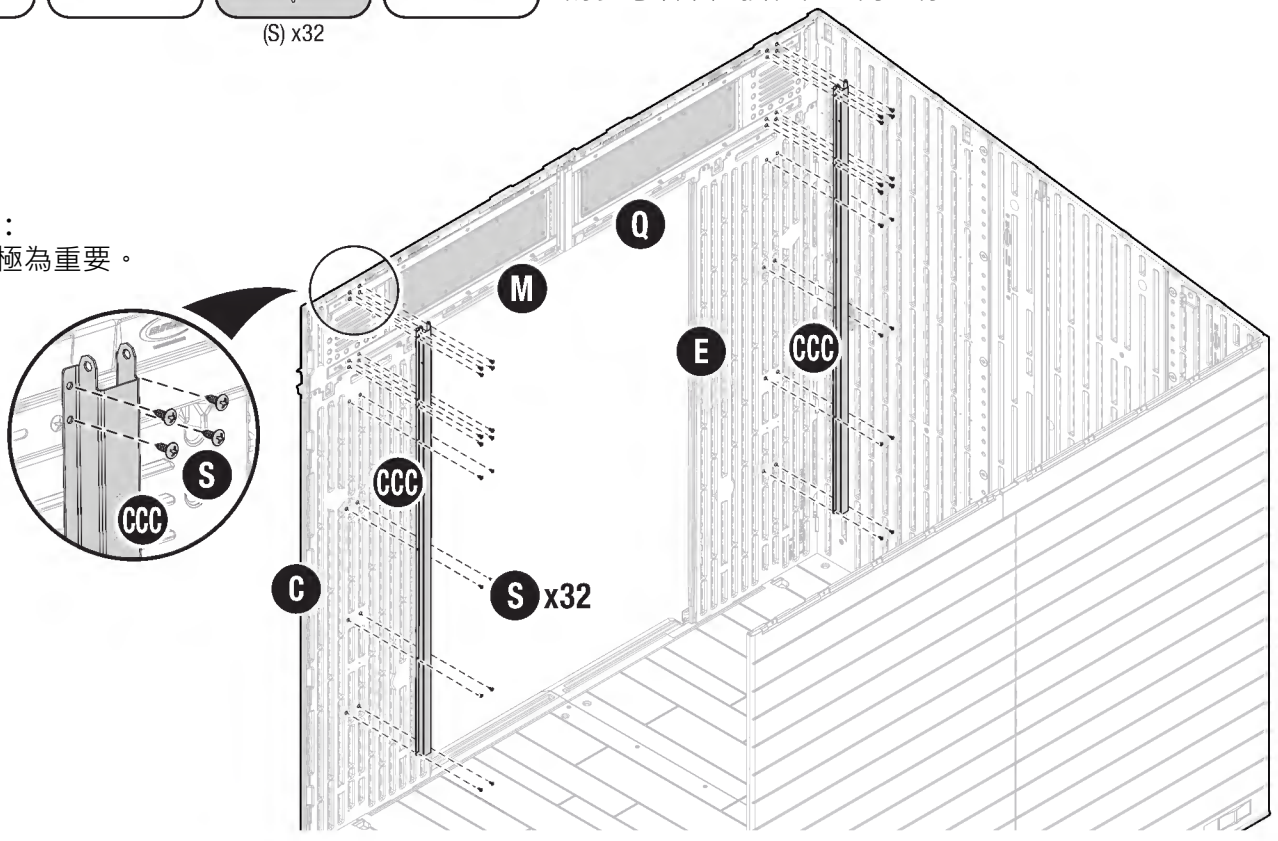

組裝 – 屋頂橫樑

需要的五金零件 / 鋼材套組

36

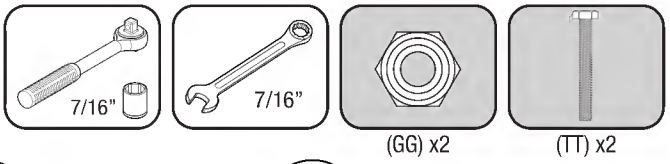

將39" 的屋頂橫樑（QQ）推滑入連接管（12", SS）一端。把55.14"的屋頂橫樑（RR）推入連接管（SS）的另一端。以2顆螺栓（TT）與螺帽（GG）將屋頂橫樑與連接管相接固定。將其穩固地鎖緊。

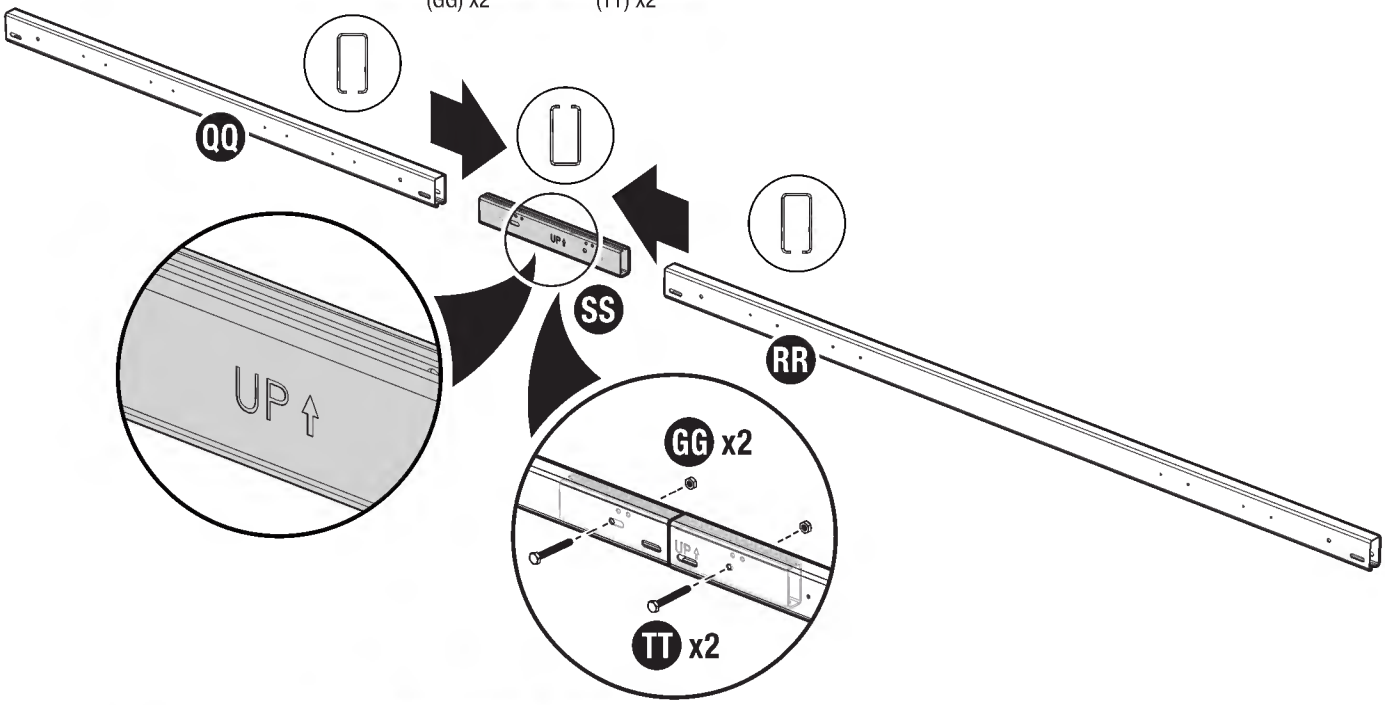

37

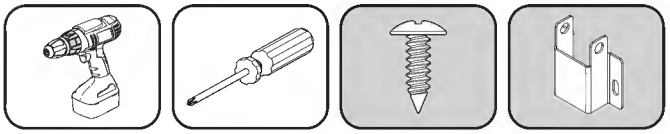

在指示的位置，將3個支撐托架（VV）分別以2顆螺絲（S）固定於屋頂橫樑組件（QQ、RR）上。

重要事項：支撐托架的安裝方向極為重要。

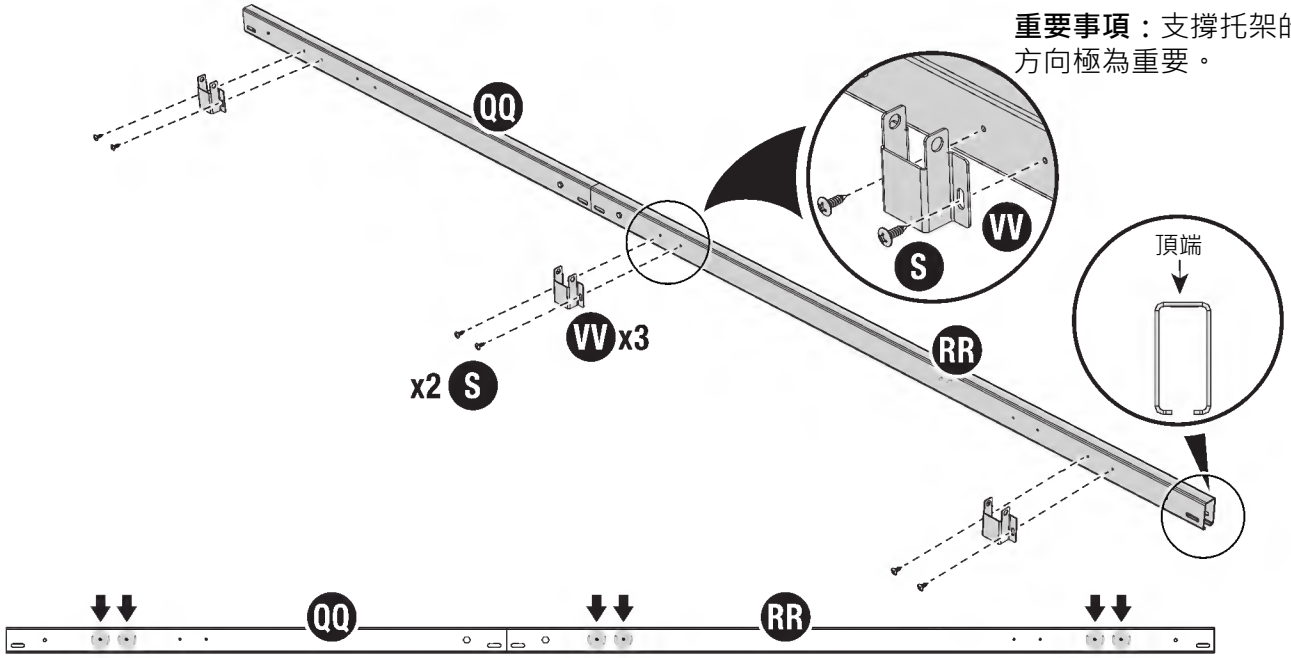

38

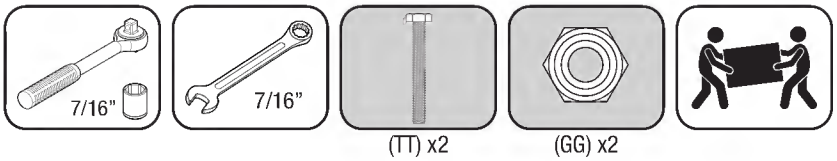

依圖示將屋頂橫樑組件橫跨右與左側的側板連接柱（CCC）使其就定位。
分別以1顆螺栓（TT）與螺帽（GG）將兩端加以固定。此時不要將螺栓鎖緊。

註：支撐托架（VV）應面向儲藏屋的正面。

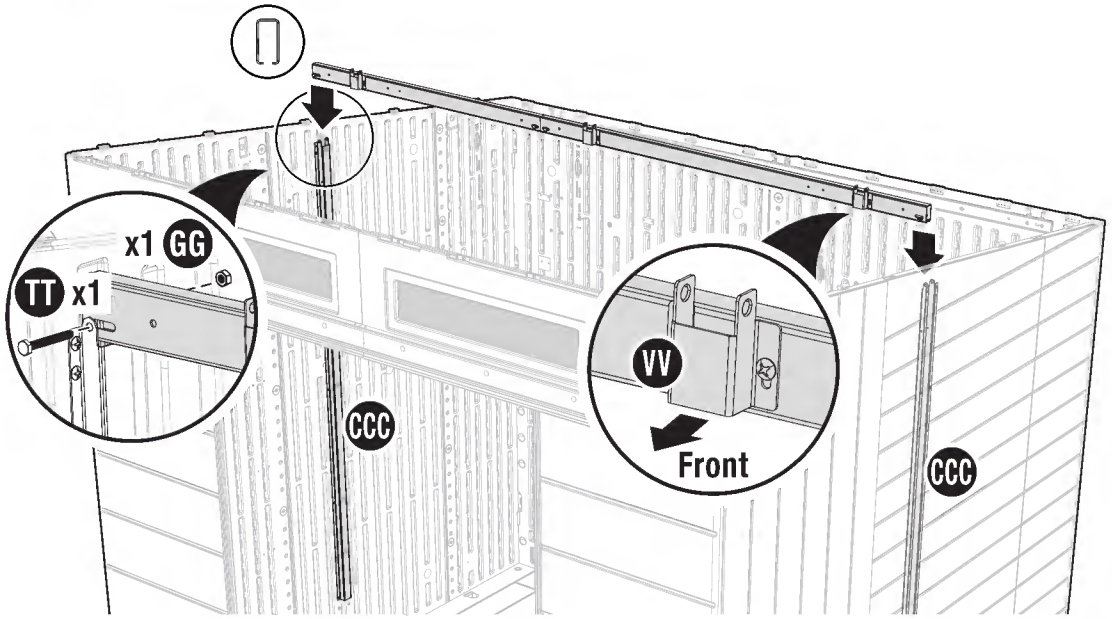

組裝 – 屋頂桁架

需要的五金零件 / 鋼材套組

39

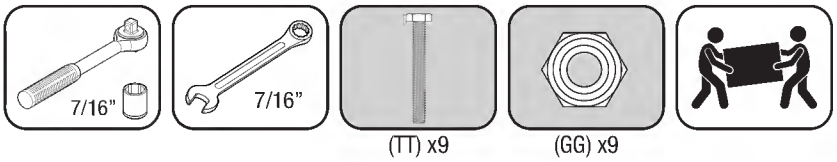

重要事項：桁架（EEE）的安裝方向極為重要。確保將桁架有兩個孔洞（標示「」處）的尾端，放置在面向儲藏屋正面的方向。**

將3根桁架（82.94"，EEE）橫跨儲藏屋頂部，使其依圖示與側板連接柱和屋頂橫樑組件對齊。
各個接合處以一顆螺栓（TT）與螺帽（GG）加以固定。
此時不要將螺栓鎖緊。

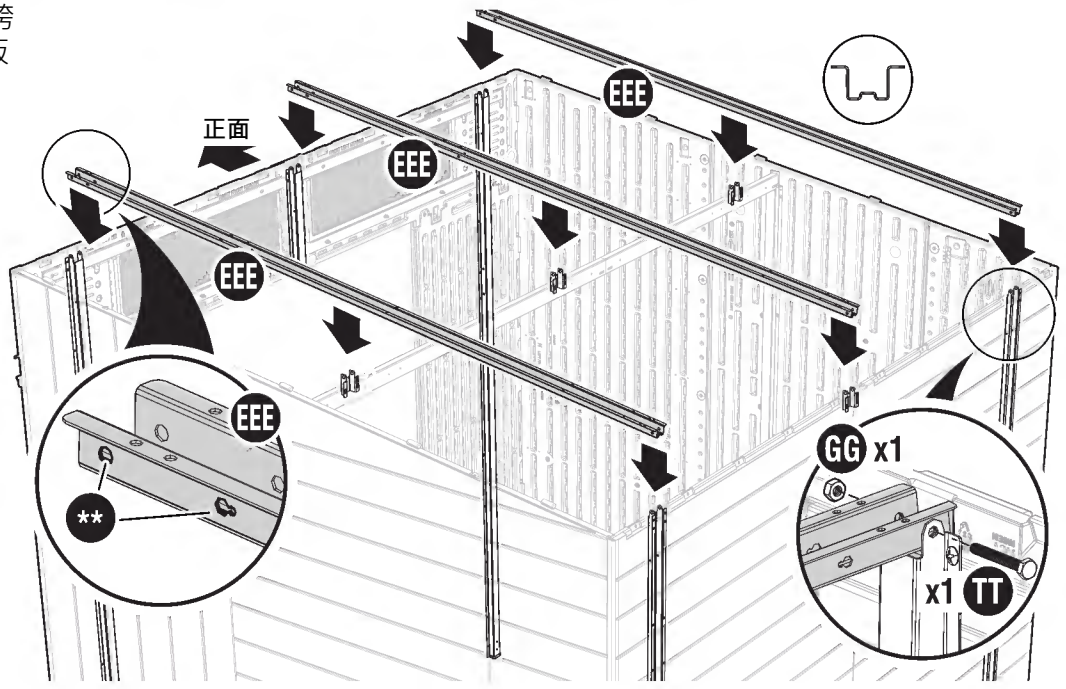

組裝 – 屋頂

需要的五金零件 / 鋼材套組

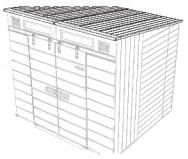

40

找到其中1片屋頂（P）的5個凹槽，以及右側前、中、後牆板（N、Y、K）的鎖片。依圖示將屋頂擺放在右側前、中、後牆板（N、Y、K）上，接著與儲藏屋右側上方的鎖片對齊。
重要事項:屋頂牆板的寬邊朝向儲藏屋的前方。

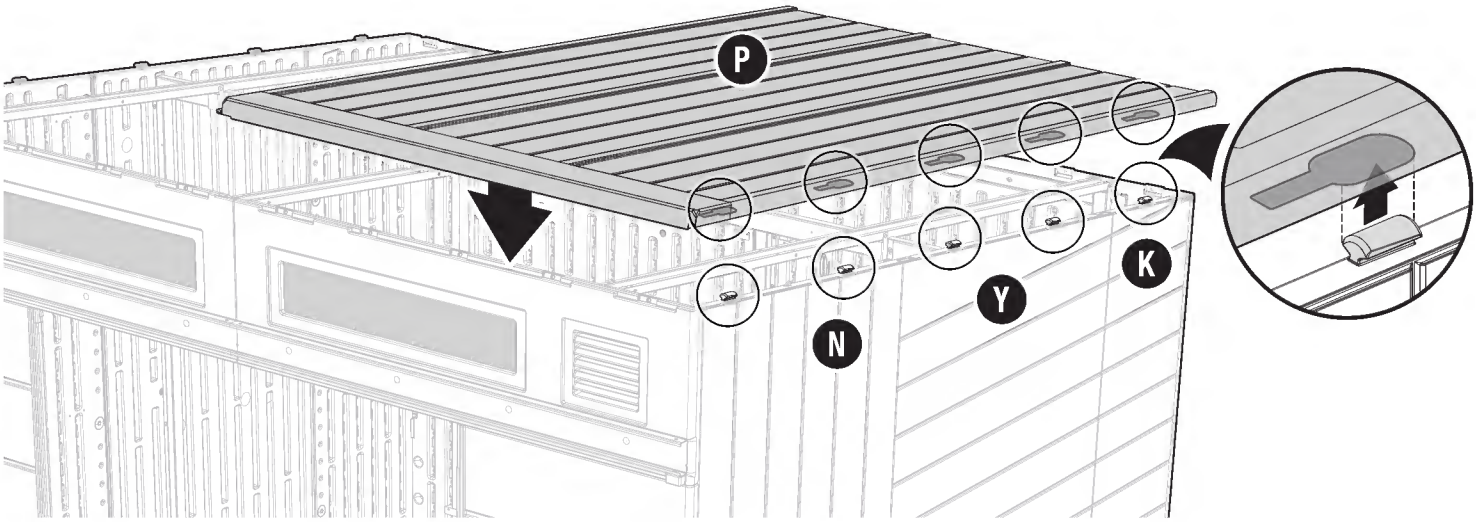

41

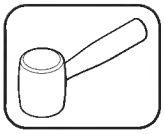

一旦1片屋頂（P）擺放就位後，由一人自儲藏屋的外側握著屋頂，而另一人將屋頂向儲藏屋的後方推移直到屋頂完全地接合固定。

重要事項：在屋頂的隆起處安裝在後側牆板頂端時，屋頂便會完全地的固定就位。進行下個步驟之前，先確認屋頂的凹槽位置以確保它們已完全地與鎖片接合固定。

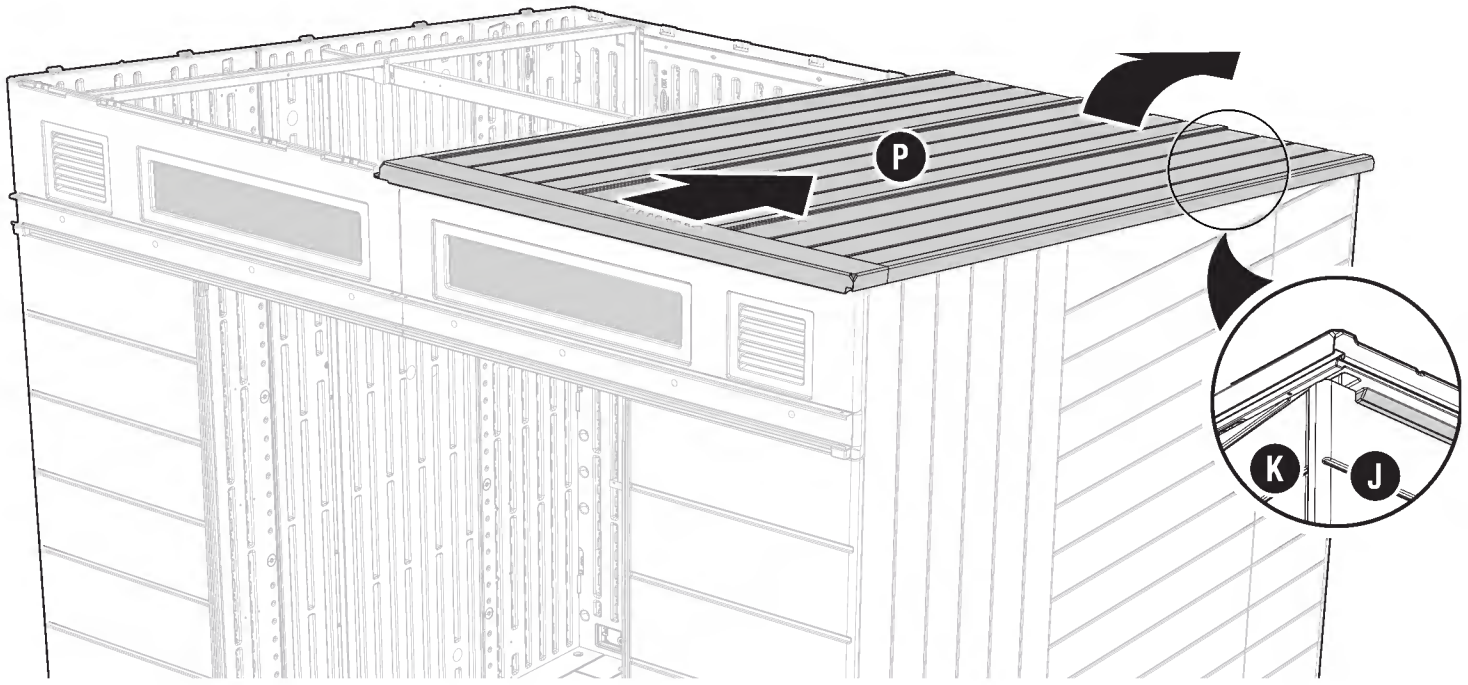

重複步驟40-41將剩下的屋頂（P）安裝於儲藏屋的左側。

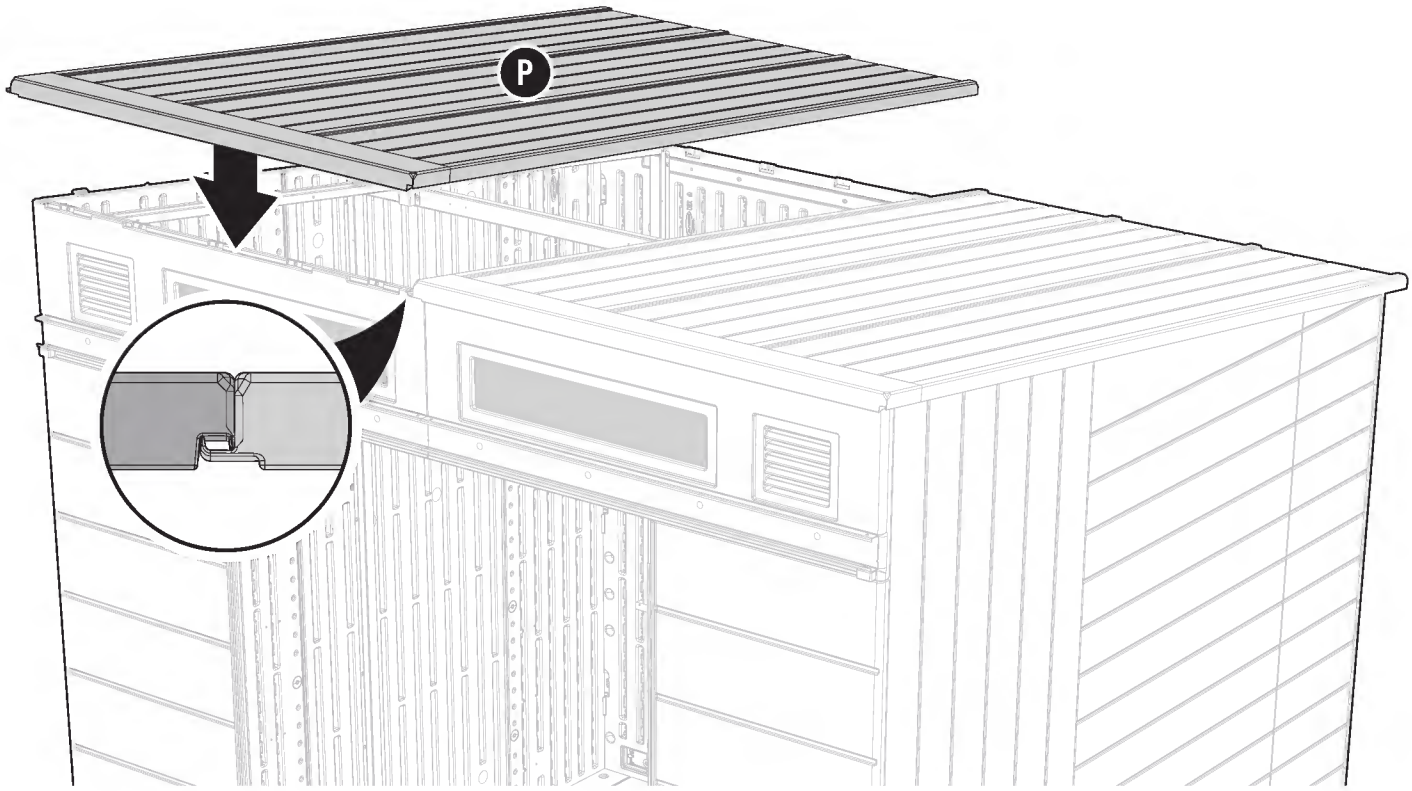

42

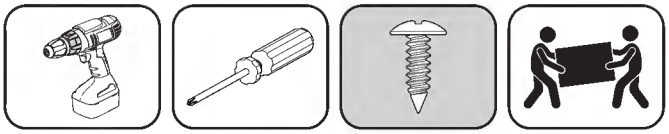

分別以5顆螺絲（S）將屋頂（P）與右後及左後牆板（J、I）相接固定。

重要事項：在安裝螺絲的同時，另一人協助由外部將屋頂邊緣稍微地向下拉。

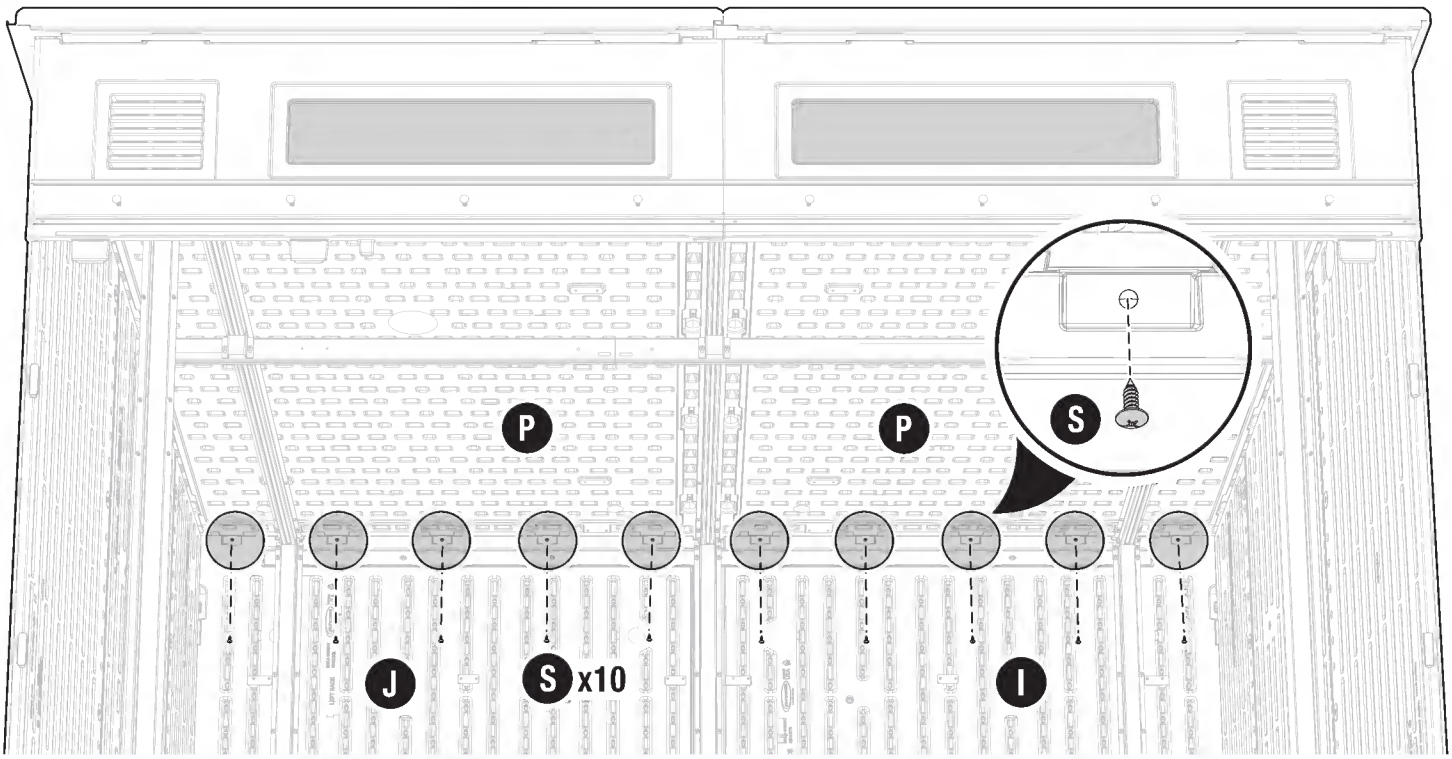

43

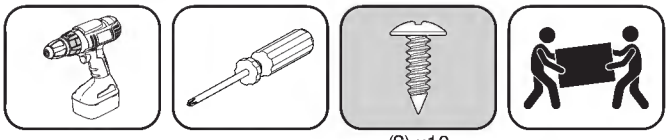

分別以5顆螺絲（S）將屋頂（P）與右後及左後牆板（J、I）相接固定。

重要事項：在安裝螺絲的同時，另一人協助由外部將屋頂邊緣稍微地向下拉。

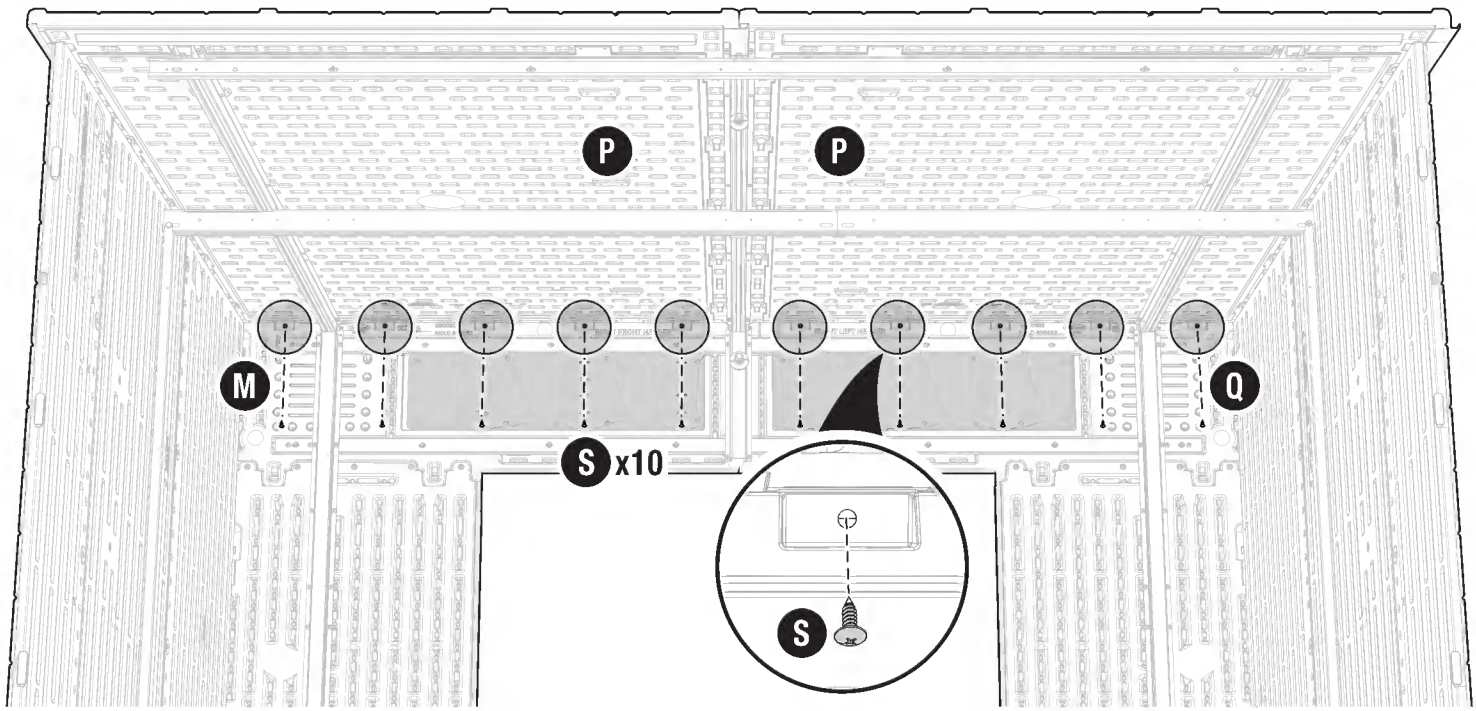

44

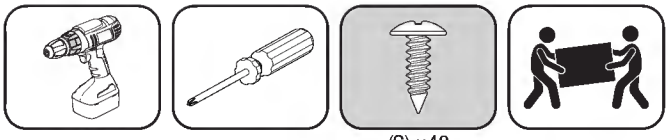

依指示的位置，將3根桁架（EEE）各以16顆螺絲（S）固定於屋頂（P）。

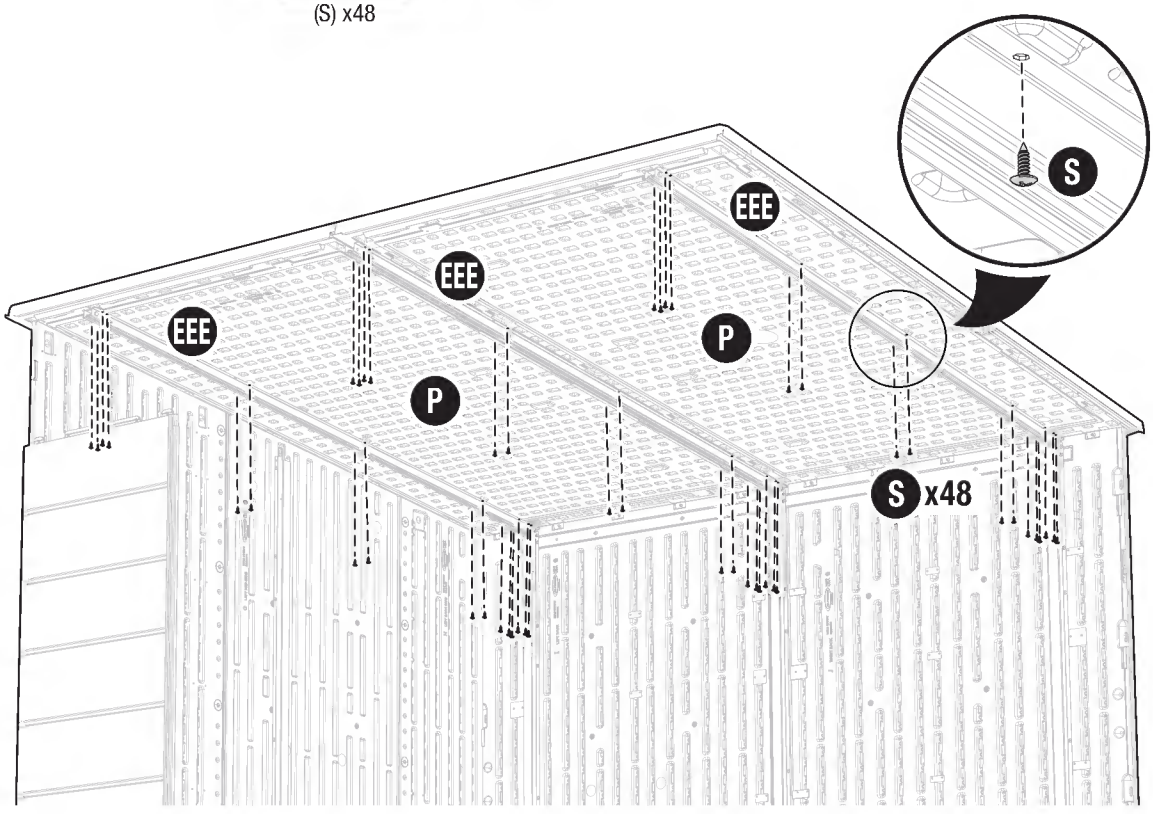

45

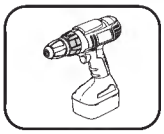
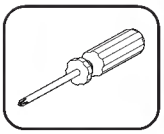

(S) x16
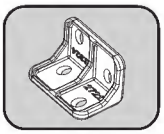
(BBB) x4

在指示的位置，分別以16顆螺絲（S）將屋頂托架（BBB）固定於頂蓋（M、Q）上端以及屋頂（P）。

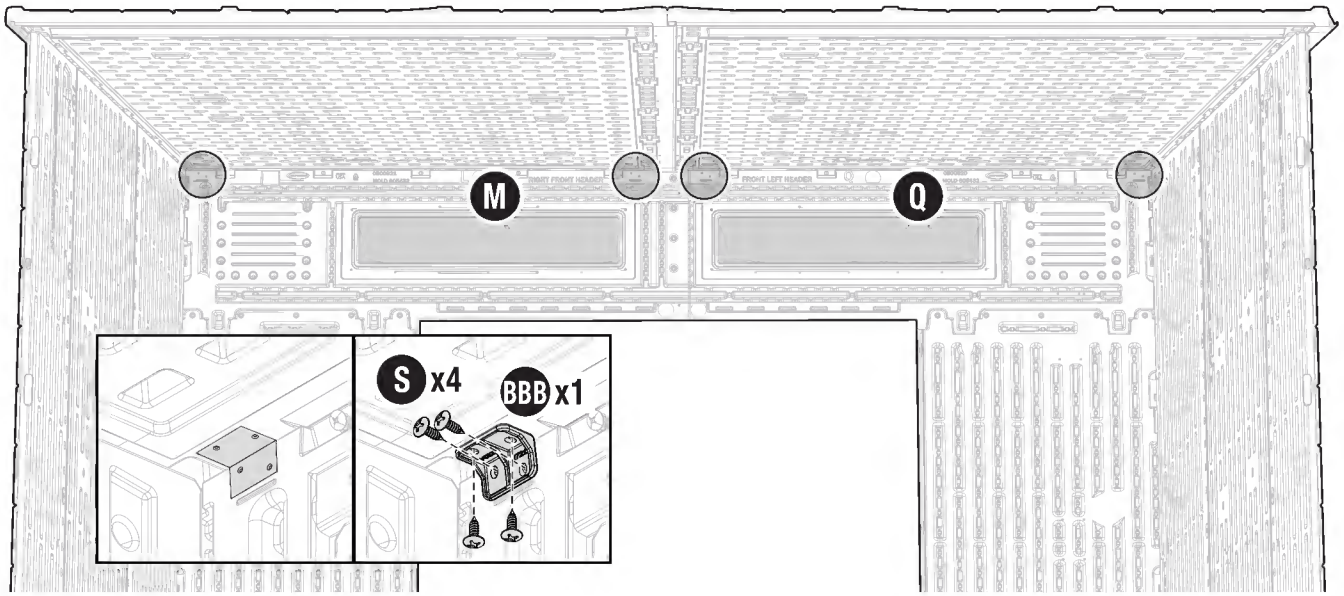

組裝 – 門板

需要的五金零件 / 鋼材套組

46

雨水槽（53"，U）以圖示的方向擺放，將雨水槽（U）推入左前與右前頂蓋（Q、M）以及之前已安裝的門板軌道（MM）之間。一旦雨水槽（U）就定位，便可將8顆螺栓（NN）和螺帽（OO）鎖緊。

重要事項：在鎖緊之前，確認雨水槽（U）的頂緣接觸到之前已安裝的方頸螺栓（NN）。

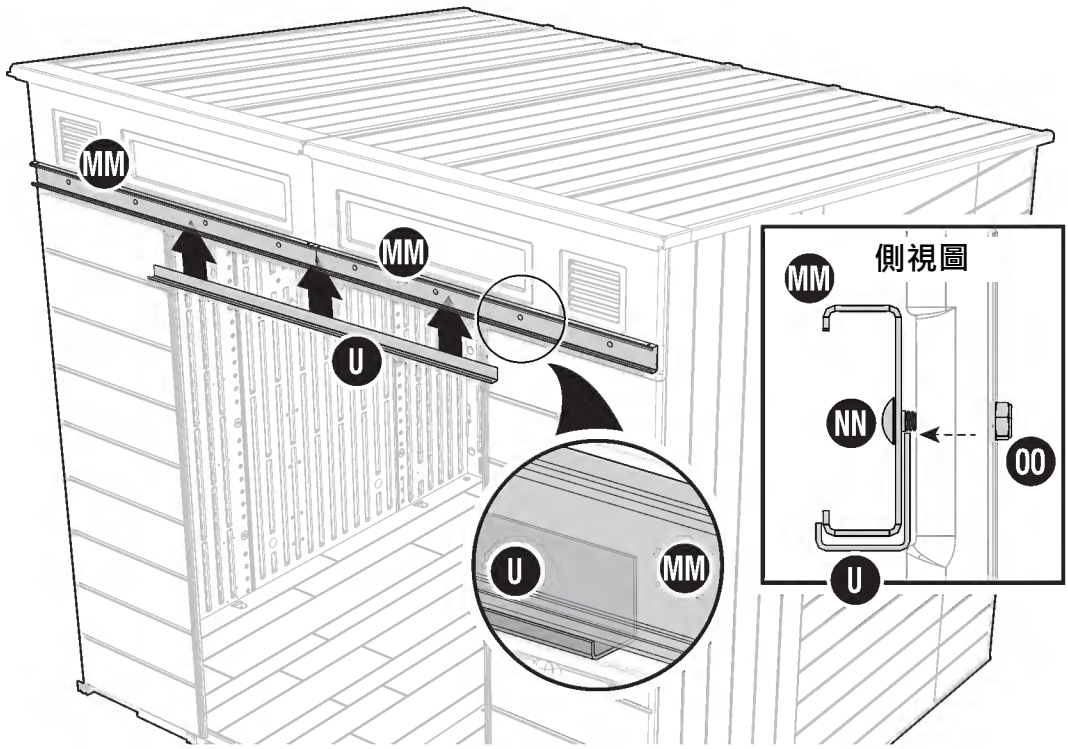

47

如圖示，由儲藏屋左側將左側門板（L）對準門板軌道（MM）以及門板導軌托架（R）。
把門板滑向儲藏屋中央以便嚙合。
由儲藏屋的右側**重複**步驟，進行右側門板（D）的安裝。

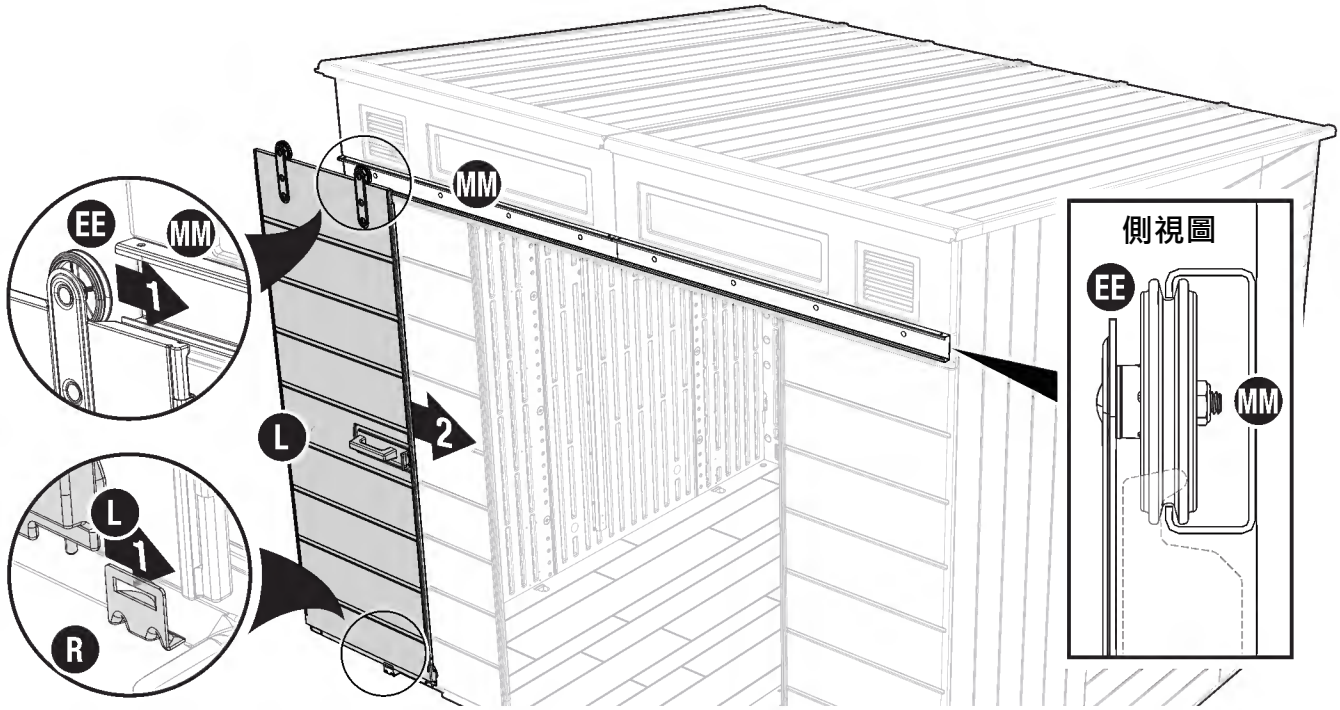

48

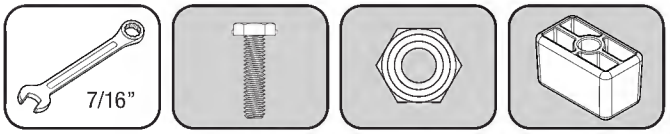

以1顆六角螺栓（JJJ）與尼龍鎖定螺帽（GG），將一個門緩衝器（HHH）安裝至門板導軌托架（MM）的右側。
重複步驟於左側的門板導軌托架進行安裝。

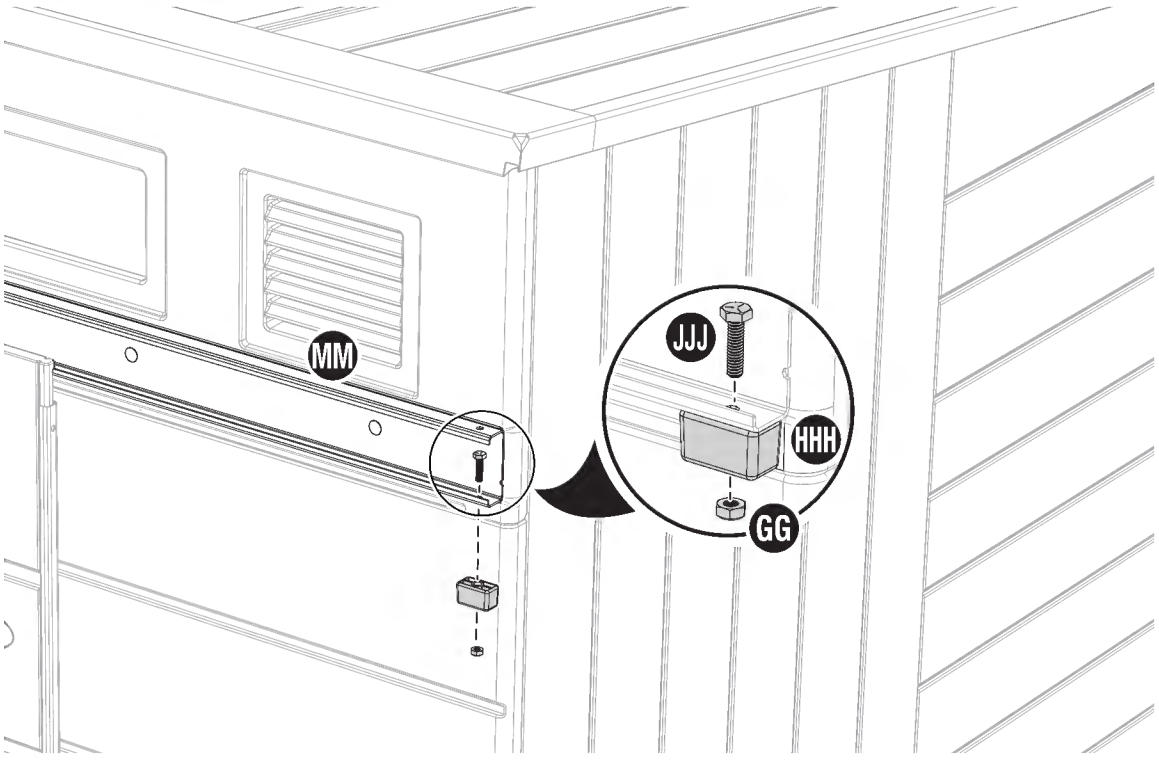

組裝 – 工作掛鈎配件

重要事項：在儲藏屋進行安裝時，掛鈎只能以簡易螺栓專用的安裝孔進行安裝。

安裝
掛鈎對準想要在儲藏屋牆面進行安裝的孔位。裝上1顆簡易螺栓（ZZ）。將其穩固地鎖緊（3-4個咔嗒聲）。

註：簡易螺栓已附於儲藏屋配件內，裝在零件套組內的簡易螺栓五金零件袋內。請注意，只有BMS8780T型號的產品有附儲藏屋配件。

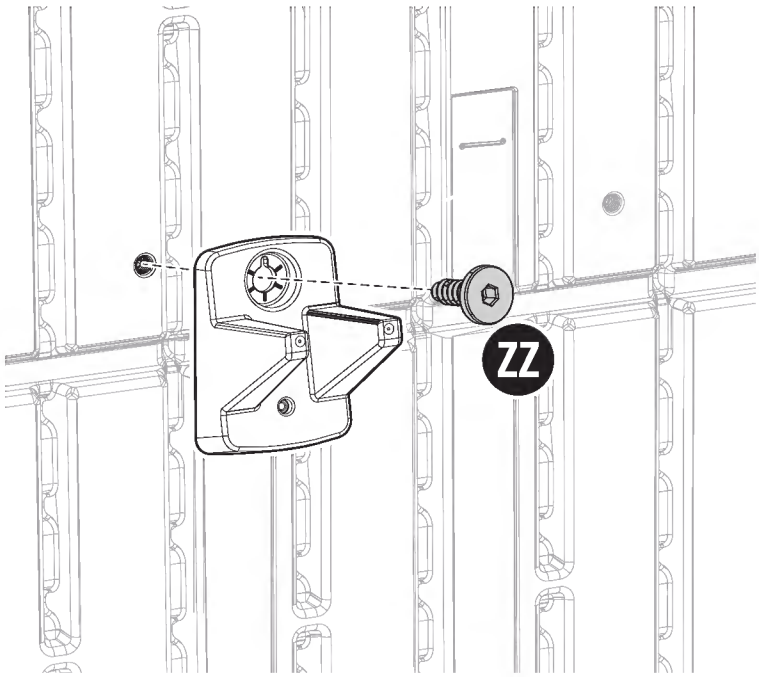

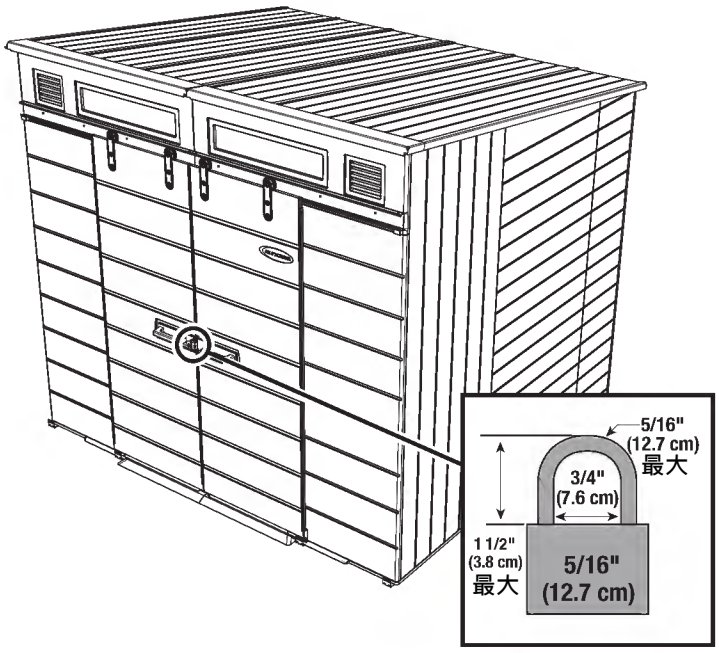

在門上加裝一個5/16"掛鎖（本產品未提供），以使儲藏屋獲得適當的保障。

註：為能維持保固不失效力，本產品在不使用時應隨時鎖上掛鎖。

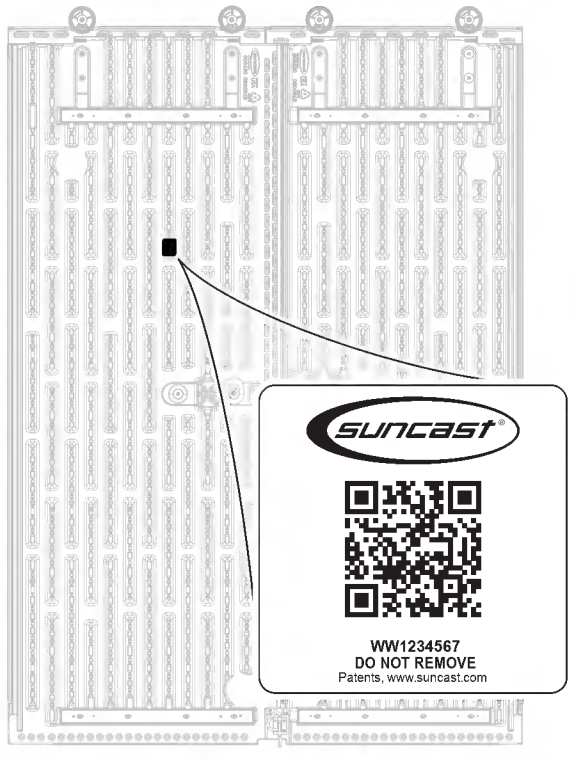

在門板內側的這個標籤，內含產品之相關資訊。該二維條碼（QR code）為直接的產品連結，可連至Suncase網站的該產品註冊頁面。
標籤底下的代碼與您的產品明確相關。
請在您有需要與Suncast聯絡時持有此編號。